AEG
HAUSTECHNIK

MAŁE OGRZEWACZE POJEMNOŚCIOWE BEZCIŚNIENIOWE

CE | DIN AGI | VDE | MADE IN GERMANY | EMV | IP 24

Zakres stosowania

- Energooszczędna i ekonomiczna możliwość zaopatrzenia w ciepłą wodę jednego lub dwóch punktów poboru.
- W obiektach prywatnych jak i użyteczności publicznej: zlewozmywak, umywalka, pomieszczenie socjalne, toaleta, warsztat, gastronomia, gabinet lekarski lub prysznic (od 15 litrów) itp.

Wyposażenie (cechy urządzenia)

- Nowe ogrzewacze 5 litrowe ÖKO z systemem ThermoStop pozwalają na zredukowanie strat energii przez armaturę, podczas trybu gotowości.
- Jakościowa zaleta markowego producenta: izolacja cieplna wysokiej jakości zapewnia minimalne zużycie energii na podtrzymanie temperatury wody.
- Odczuwalnie niższe koszty eksploatacji w porównaniu z tanimi urządzeniami nieznanych producentów wyposażonymi w niewystarczającą izolację cieplną. Amortyzacja różnicy cen ma miejsce już po kilku miesiącach eksploatacji.
- Duża ilość uzyskiwanej ciepłej wody i wody podmieszanej wynikająca z przemyślanej geometrii grzałki.
- Bezstopniowy dobór temperatury w zakresie od ok. 35 °C do 85 °C.
- Huz, Hoz: odporny na korozję zbiornik wykonany z propylenu, grzałka miedziana.
- EWH: zbiornik wewnętrzny z blachy stalowej, powierzchnia wewnętrzna zabezpieczona warstwą emalii oraz ochronną anodą magnezową.
- Rodzaj ochrony IP 24 (Huz, Hoz).
- Rodzaj ochrony IP 24 D (EWH).

Montaż

- Do uruchomienia niezbędne jest jedynie gniazdko z uziemieniem i bezpiecznikiem 10 A oraz podłączenie zimnej wody.
- Prosty montaż na ścianie przy pomocy specjalnego uchwytu.
- Montaż pod lub nad punktem poboru.
- Ilość wody podmieszanej jest objętością wody o określonej temperaturze, uzyskanej poprzez domieszanie zimnej wody do przygotowania w ogrzewaczu.

DIN AGI

Znak jakości dla wyciszonej konstrukcji urządzeń elektrycznych.

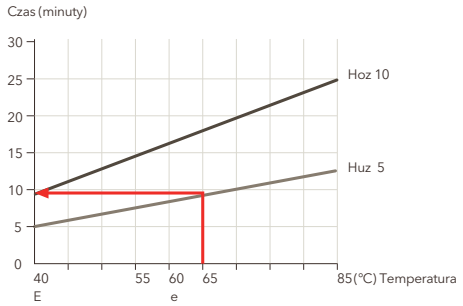

Czas nagrzewania w zależności od nastawionej temperatury

- Czas nagrzewania po pobraniu całej pojemności ogrzewacza, temperatura zimnej wody doprowadzonej 15 °C.
- Przykład: Wybór temperatury 65 °C. Urządzenie: Huz 5 - Czas nagrzewania wynosi ok. 9 minut.

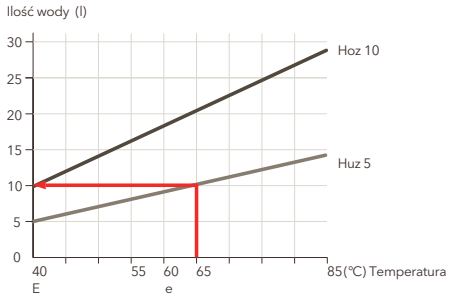

Ilość wody podmieszanej 40°C w zależności od temperatury zadanej

- Ilość wody podmieszanej jest tą ilością, która może być pobrana do określonej temperatury przez zmieszanie wody zimnej.
- Przykład: temperatura w zasobniku wynosi 65 °C, temperatura zimnej wody doprowadzanej wynosi 15 °C, żądana temperatura ciepłej wody wynosi 40 °C. Z ogrzewacza Huz 5 ÖKO można pobrać 10 litrów wody o temperaturze 40 °C.

AEG HAUSTECHNIK

HUZ 5 ÖKO COMFORT I HOZ 5 COMFORT

- Małe ogrzewacze, o pojemności 5 litrów do montażu pod punktem poboru (Huz) lub nad punktem poboru (Hoz).
- Huz 5 ÖKO Comfort z technologią ThermoStop.
- Nowoczesny i ciekawy wygląd.
- Bezstopniowy dobór temperatury od ok. 35°C do 85°C, z położeniem energooszczędnym "E" przy 40°C i "e" przy 60°C.
- Możliwość ograniczenia temperatury wody pokrętłem na 45°C / 55°C / 65°C.
- Skuteczna izolacja cieplna. Zużycie prądu do podtrzymania temperatury wynosi tylko 0,23 kWh/24 godz.
- Ogranicznik temperatury bezpieczeństwa z możliwością odblokowania poprzez wyciągnięcie wtyczki z gniazdka.
- Huz: metalowe króćce.
- Przewód przyłączeniowy o długości ok. 0,6 m, z wtyczką.
- Huz 5 ÖKO Comfort A z jednootworową armaturą regulującą temperaturę.
- Hoz 5 Comfort A z armaturą ścienną.

Huz 5 ÖKO Comfort

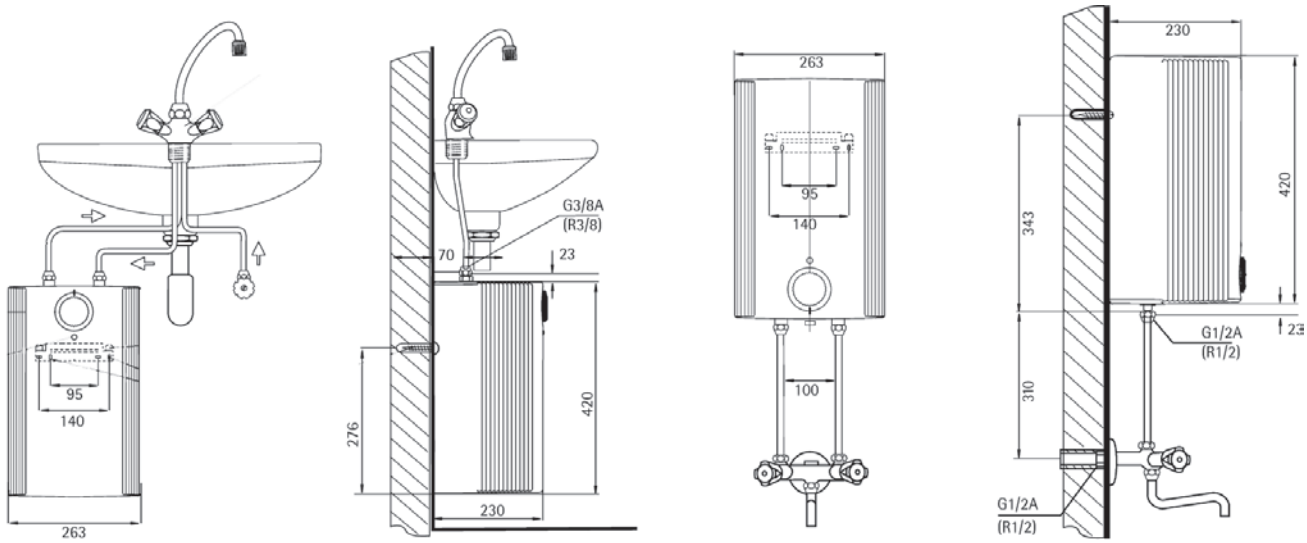

Model		Huz 5 ÖKO Comfort	Huz 5 OKO comfort A	Hoz 5 Comfort	Hoz 5 comfort A
EAN		40 41056 02313 7	40 41056 02314 4	40 41056 02307 6	40 41056 02308 3
Numer katalogowy		222 164	222 166	222 154	222 155
Cena katalogowa netto PLN					
Dane techniczne					
Do jednego punktu poboru (urządzenie bezciśnieniowe)		•	•	•	•
Pojemność	l	5	5	5	5
Do montażu nad punktem poboru		–	–	•	•
Do montażu pod punktem poboru		•	•	–	–
Z systemem ThermoStop		•	•	–	–
Napięcie	V	1/N/PE~230 50 Hz	1/N/PE~230 50 Hz	1/N/PE~230 50 Hz	1/N/PE~230 50 Hz
Moc grzewcza	kW	2	2	2	2
Zużycie energii na podtrzymanie temperatury[1]	kWh/24 h	0,23	0,23	0,23	0,23
Do podłączenia z wtyczką (W)		W	W	W	W
Dobór temperatury	°C	ca. 35 – 85	ca. 35 – 85	ca. 35 – 85	ca. 35 – 85
Możliwość ograniczenia temp.	°C	45 / 55 / 65	45 / 55 / 65	45 / 55 / 65	45 / 55 / 65
Ogranicznik temp. / z odblokowaniem		• / •	• / •	• / •	• / •
Rodzaj zabezpieczenia		IP 24 D	IP 24 D	IP 24 D	IP 24 D
Ciężar z wodą	kg	8,2	8,2	8,2	8,2

1) Zużycie energii na podtrzymanie temperatury oznacza ilość energii, która jest niezbędna w czasie 24 godz. Do utrzymania temperatury wody w ogrzewaczu wynoszącej 65°C (bez pobierania wody). Zużycie energii na podtrzymanie temperatury określa jakość i skuteczność zastosowanej w urządzeniu izolacji cieplnej.
Paleta: 24 sztuki.

H010

ARMATURA DWUZAWOROWA DO MAŁYCH OGRZEWACZY POJEMNOŚCIOWYCH HOZ

- Armatura ścienna dwuzaworowa umywalkowa / kuchenna z wychylną wylewką.
- Wychylenie 100 mm, wysokość wylewki 201 mm.
- Podłączenie: rurki.

Novo5

MEW

ARMATURA JEDNOUCHWYTOWA DO MAŁYCH OGRZEWACZY POJEMNOŚCIOWYCH HUZ

- Nowoczesna bezciśnieniowa jednouchwytowa armatura umywalkowa.
- Podłączenie: rurki.
- Technologia ceramiczna, masywne, solidne wykonanie z mosiądzu.
- Novo5: wychylenie 125 mm, wysokość wylewki 45 mm.
- MEW: wychylenie 110 mm, wysokość wylewki 49 mm.

Novo6

ARMATURA JEDNOUCHWYTOWA DO MAŁYCH OGRZEWACZY POJEMNOŚCIOWYCH HUZ

- Bezciśnieniowa armatura jednouchwytowa do montażu jednootworowego, z wychylną wylewką i regulatorem strumienia.
- Wychylenie 230 mm, wysokość wylewki 159 mm.
- Podłączenie: wężyki.

Model	H010	Novo5	MEW	Novo6
EAN	-	59 06365 57472 7	40 17212 22439 7	59 06365 57473 4
Numer katalogowy	709 140	724 201	222 439	724 211
Cena katalogowa netto PLN				
Opis	Dwuzaworowa armatura	Jednouchwytowa armatura z regulatorem strumienia	Jednouchwytowa armatura z regulatorem strumienia	Jednouchwytowa armatura

MAŁE OGRZEWACZE POJEMNOŚCIOWE, CIŚNIENIOWE

AEG HAUSTECHNIK

Zakres stosowania

- Energooszczędna i ekonomiczna możliwość zaopatrzenia w ciepłą wodę jednego lub dwóch punktu poboru.
- Zakres stosowania: zarówno w obiektach prywatnych jak i użyteczności publicznej prawie nieograniczone możliwości zastosowania: zlewozmywak, umywalka, pomieszczenie socjalne, toaleta, warsztat, gastronomia, gabinet lekarski lub prysznic (od 15 litrów) itp.
- Ciśnieniowe małe ogrzewacze pojemnościowe do montażu pod punktem poboru, lub nad punktem poboru.

Wyposażenie

- Izolacja cieplna wysokiej jakości zapewnia minimalne zużycie energii na podtrzymanie temperatury wody.
  - Odczuwalnie niższe koszty eksploatacji w porównaniu z tanimi urządzeniami nieznanych producentów wyposażonymi w niewystarczającą izolację cieplną. Amortyzacja różnicy cen ma miejsce już po kilku miesiącach eksploatacji.
- Duża ilość uzyskiwanej ciepłej wody i wody podmieszanej wynikająca z przemyślanej geometrii grzałki.
- Bezstopniowy dobór temperatury w zakresie od ok. 35 °C do 85 °C.
- EWH: zbiornik wewnętrzny z blachy stalowej, powierzchnia wewnętrzna zabezpieczona warstwą emalii oraz ochronną anodą magnezową.
- Rodzaj ochrony IP 24 D (EWH).

Montaż

- Do uruchomienia niezbędne jest jedynie gniazdko z uziemieniem i bezpiecznikiem 10 A oraz podłączenie zimnej wody.
- Prosty montaż na ścianie przy pomocy specjalnego uchwytu.
- Ilość wody podmieszanej jest objętością wody o określonej temperaturze, uzyskanej poprzez domieszanie zimnej wody do przygotowania w ogrzewaczu.

CE | DIN AGI | VDE | MADE IN GERMANY | EMV | IP 24

- Czas nagrzewania po pobraniu całej pojemności ogrzewacza, temperatura zimnej wody doprowadzonej 15 °C.

Czas nagrzewania

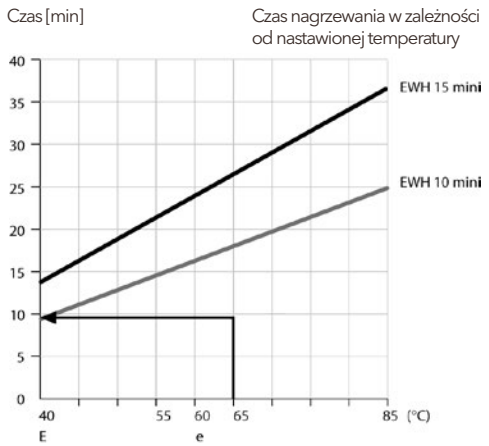

- Przykład: temperatura w zasobniku wynosi 65 °C, temperatura zimnej wody doprowadzanej wynosi 15 °C, żądana temperatura ciepłej wody wynosi 40 °C.
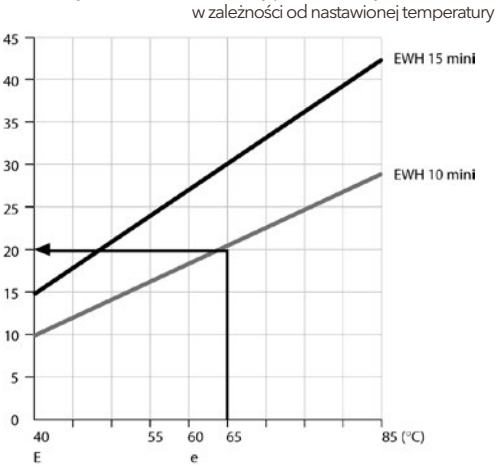
Ilość wody podmieszanej