BHE 75, BHE 75 L thermocon

STIEBEL ELTRON
Technik zum Wohlfühlen

Deutsch

Bad-/Handtuch-Heizkörper
Gebrauchs- und Montageanweisung

English

Towel rail radiator
Operating and installation instructions

Français

Radiateur sèche serviettes
Notice d'utilisation et de montage

Nederlands

Bad-/handdoek-verwarmingselement
Gebruiks- en montageaanwijzing

26_07_80_0006_a

26_07_80_0007

267880

Inhaltsverzeichnis

Deutsch Seite 4 - 7

1. Gebrauchsanweisung 4
   1.1 Gerätebeschreibung
   1.2 Bedienung
   Das Wichtigste in Kürze
   1.3 Sicherheitshinweise
   1.4 Pflege und Wartung
   Technische Daten
   Was tun wenn . . . ?
2. Montageanweisung 5
   2.1 Gerätebeschreibung
   2.2 Vorschriften und Bestimmungen
   2.3 Gerätemontage
   2.4 Erstinbetriebnahme
   2.5 Übergabe
3. Umwelt und Recycling 6
4. Kundendienst und Garantie 7

Table of contents

English page 8 - 10

1. Operating instructions 8
   1.1 Unit description
   1.2 Operation
   The most important points in brief
   1.3 Safety instructions
   1.4 Care and maintenance
   Technical data
   What to do if . . . ?
2. Installation instructions 9
   2.1 Equipment description
   2.2 Instructions and regulations
   2.3 Installation
   2.4 Initial start-up
   2.5 Hand-over
3. Environment and recycling 10
4. Guarantee 10

Contenu

Français page 11 - 13

1. Notice d'utilisation 11
   1.1 Description de l'appareil
   1.2 Commande
   L'essentiel en bref
   1.3 Consignes de sécurité
   1.4 Entretien et maintenance
   Caractéristiques techniques
   Que faire quand . . . ?
2. Notice de montage 12
   2.1 Description de l'appareil
   2.2 Directives et consignes
   2.3 Montage de l'appareil
   2.4 Première mise en service
   2.5 Remise de l'appareil
3. Environment et recylage 13
4. Garantie 13

Inhoudsoverzicht

Nederlands bladzijde 14 - 16

1. Gebruiksaanwijzing 14
   1.1 Beschrijving van het toestel
   1.2 Bediening
   Het belangrijkste in het kort
   1.3 Veiligheidsaanwijzingen
   1.4 Onderhoud
   Technische gegevens
   Wat te doen wanner . . . ?
2. Montageaanwijzing 15
   2.1 Beschrijving van het toestel
   2.2 Voorschriften en bepalingen
   2.3 Toestelmontage
   2.4 Eerste inbedrijfname
   2.5 Overdracht
3. Milieu en recycling 16
4. Garantie 16

BHE 75

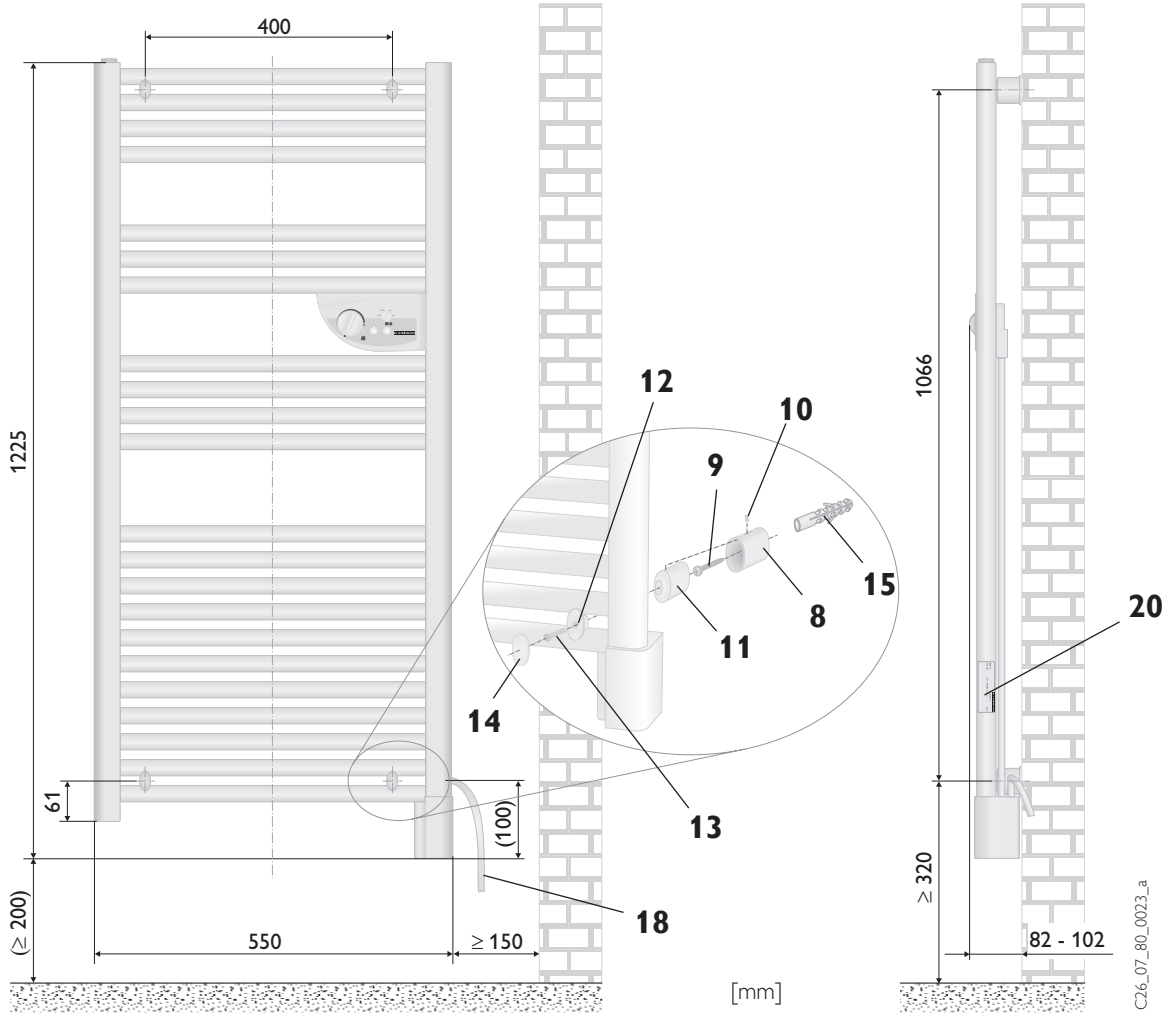

BHE 75 L

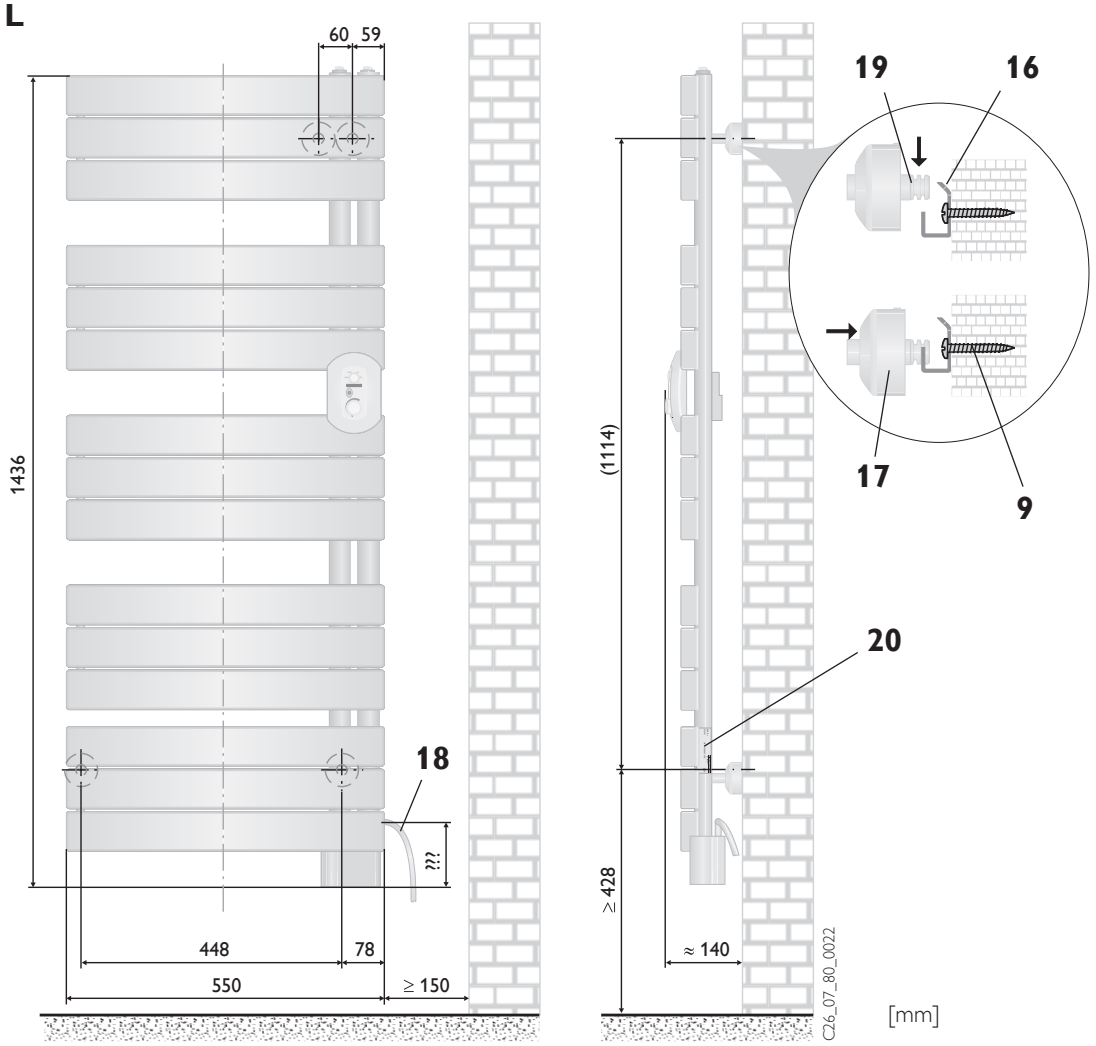

1. Gebrauchsanweisung für den Benutzer und den Fachmann

Die Nutzung elektrischer Geräte muss grundsätzlich mit der gebotenen Vorsicht erfolgen, um ein potentielles Risiko durch Feuer, elektrischen Stromschlag oder Verletzung auszuschließen. Daher ist das Gerät nur wie in dieser Anweisung beschrieben zu nutzen. Jeder Gebrauch außerhalb der Herstelleremp-fehlung kann zu Schäden, Brand, Stromschlag oder Verletzung führen.

Die richtige Abstimmung zwischen dem Wärmebedarf des Raumes und der Heizleistung des Gerätes ist zu beachten.

Vor Gebrauch des Gerätes ist die gesamte Anweisung zu lesen und die enthaltenen Hinweise zum sachgemäßen Umgang mit dem Gerät sind zu befolgen.

⚠ **Diese Anweisung sorgfältig aufbewahren, bei Besitzerwechsel des Gerätes dem Nachfolger aushändigen.**
Bei etwaigen Instandsetzungsarbeiten dem Fachmann zur Einsicht überlassen.

1.1 Gerätebeschreibung

Der Bad-/Handtuch-Heizkörper BHE thermocon eignet sich als Ergänzungsheizung sowie zum Trocknen und Wärmen von Handtüchern. Diese können in mehreren Ebenen aufgelegt werden.

Nach Wandbefestigung und elektrischem Anschluss mittels Netzstecker ist das Gerät betriebsbereit.

Das Wichtigste in Kürze

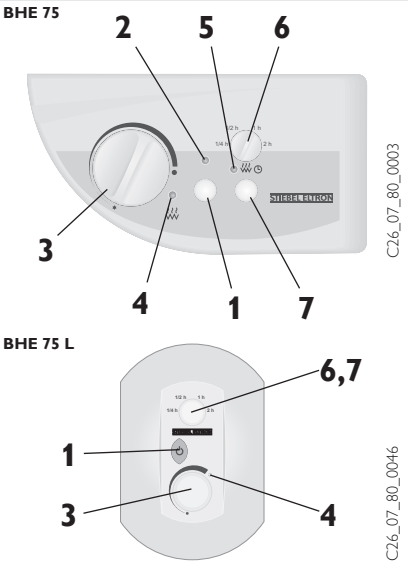

1 EIN/AUS-Taster
2 LED-Anzeige „Gerät EIN“
3 Raumtemperatur-Regler
4 LED-Anzeige „Gerät heizt“
5 LED-Anzeige „Schnellheiz-Funktion“
6 Kurzzeittimer für „Schnellheiz-Funktion“
7 EIN/AUS-Taster für „Schnellheiz-Funktion“

1.2 Bedienung

Die Bedienung des BHE erfolgt über das frontseitig angebrachte Bedienfeld.

Das Heizgerät ist über den EIN/AUS-Taster (**1**) einzuschalten. Die Raumtemperatur kann zwischen ca. +6 °C und +30 °C am Raumtemperatur-Regler (**3**) eingestellt werden. Die eingestellte Temperatur wird bis zum Ausschalten des Gerätes konstant gehalten (die Heizleistung des Gerätes muss hierbei mindestens dem benötigten Wärmebedarf des Raumes entsprechen).

Schnellheiz-Funktion
Mit der Schnellheiz-Funktion wird der BHE für eine vorgewählte Heizzeit auf Dauerbetrieb geschaltet, unabhängig von der am Raumtemperatur-Regler eingestellten Temperatur.
Die Heizzeit ist auf ¼ h, ½ h, 1 h oder 2 h am Kurzzeittimer (**6**) einstellbar und wird durch drücken der Schnellheiz-Taste (**7**) aktiviert.

Soll die Heizzeit vor Ablauf der eingestellten Zeitspanne unterbrochen werden, ist die Schnellheiz-Taste erneut zu drücken.

Frostschutz
Soll bei längerer Abwesenheit die Raumtemperatur nicht unter ca. +6 °C absinken (Frostschutz), so ist der Raumtemperatur-Regler auf Stellung ✳ zu drehen und das Gerät muss eingeschaltet bleiben (Heizleistung des Gerätes und Wärmebedarf des Raumes beachten).

Außerbetriebnahme
Zur vollständigen Außerbetriebnahme des Gerätes ist nach dem Ausschalten der Netzstecker aus der Wandsteckdose zu ziehen.

1.3 Sicherheitshinweise

⚠ **Das Gerät darf nicht betrieben werden**
- **in Räumen, die durch Chemikalien, Staub, Gase oder Dämpfe feuer- oder explosionsgefährdet sind;**
- **in unmittelbarer Nähe von Leitungen oder Behältnissen, die brennbare oder explosionsgefährdete Stoffe führen oder enthalten.**
- **wenn die Mindestabstände zu angrenzenden Objektflächen unterschritten werden.**

- Die Oberflächen des Gerätes werden bei Betrieb heiß (ca. 80 °C). Es besteht Verbrennungsgefahr!
- Sollten Kinder oder Personen mit eingeschränkten physischen, sensorischen oder geistigen Fähigkeiten das Gerät bedienen, so ist sicherzustellen, dass dies nur unter Aufsicht oder nach entsprechender Einweisung durch eine für ihre Sicherheit zuständige Person geschieht.
  Kinder sollten beaufsichtigt werden, um sicherzustellen, dass sie nicht mit dem Gerät spielen.
- **Gerät nicht abdecken!**
  Es dürfen auf das Gerät oder in dessen unmittelbarer Nähe keine brennbaren oder entzündbaren Gegenstände wie Behälter mit Bohnerwachs oder Benzin, Spraydosen und dergleichen gelegt werden. **Entzündungsgefahr!**
- Vom Gerät müssen zu Wänden und Gegenstände aller Art, wie z. B. Zeitschriften, Möbel, Gardinen und Vorhänge oder sonstige brennbaren Materialien, folgende Mindestabstände eingehalten werden:

unten	200 mm
seitlich und oben	150 mm

- Die Oberfläche des BHE kann auch im ausgeschalteten Zustand heiß sein.
- Dieses Gerät ist nur zum Wärmen oder Trocknen von Textilien bestimmt, die durch Wasser feucht geworden sind (keine chemische Reinigung).
- Es darf nicht auf das Gerät geklettert werden (**besonders Kinder darauf hinweisen**).
- Es dürfen keinerlei Änderungen am Gerät vorgenommen werden.
- Das Gerät niemals unbeaufsichtigt in Betrieb lassen.
- Besondere Vorsicht ist geboten, wenn das Gerät in Anwesenheit von Kindern, gebrechlichen Personen oder Tieren benutzt wird. **Verletzungsgefahr**!
- Ist ein Gerätebauteil beschädigt, das Gerät heruntergefallen oder es lag bereits eine Fehlfunktion vor, ist das Gerät nicht in Betrieb zu nehmen

Technische Daten

Typ		BHE 75	BHE 75 L
Abmessungen H / B / T	mm	1225 / 550 / 85	1436 / 550 / 137
Gewicht	kg	17,5	27,5
Anschluss		1/N ~ 230 V 50/60 Hz	
Füllmenge Wärmeträgermedium	l	ca. 5,9	ca. 6,4
max. Zulauftemperatur	°C	110	
max. Betriebsdruck	bar	4,0	
Nennleistung	kW	0,75	
Temperatur-Einstellbereich	°C	ca. + 6 bis +30	
Frostschutz	°C	ca. +6	
Schutzart		IP 24 (spritzwassergeschützt)	
Schutzklasse		II (schutzisoliert)	
Approbationen		siehe Gerätetypenschild	

1.4 Pflege und Wartung

Das Gerät ist regelmäßig im kalten Zustand mit gebräuchlichen Pflegemitteln zu reinigen. Scheuernde und ätzende Pflegemittel sind zu vermeiden.

Bei den regelmäßigen Wartungen empfehlen wir, auch die Kontroll- und Regelorgane überprüfen zu lassen. Spätestens 10 Jahre nach Erstinbetriebnahme sollten Sicherheits-, Kontroll- und Regelorgane durch den Fachmann überprüft werden.

Was tun wenn . . . ?

• **der Heizkörper nicht warm wird?**	Prüfen Sie, ob . . . . . . der EIN/AUS-Taster eingeschaltet ist. . . . in Ihrem Sicherungskasten die zugehörige Sicherung eingeschaltet ist oder der Fi-Schalter abgeschaltet hat. **Ursache beheben!** Sollte sich danach das Heizgerät noch immer nicht erwärmen, **rufen** Sie den **Fachmann!** Schalten Sie den Heizkörper aus und wieder ein: – blinkt die LED-Anzeige „Gerät heizt“ **3** mal, ist die Meßsonde beschädigt. **Fachmann rufen!** – blinkt die LED-Anzeige „Gerät heizt“ **5** mal, ist die Netzspannung am Gerät zu hoch. Gerät ausschalten. **Fachmann rufen!**
• **Flüssigkeit aus dem Gerät austritt?**	Gerät ausschalten und Netzstecker ziehen! **Fachmann oder Stiebel Eltron Kundendienst rufen!**
• **der Kundendienst gerufen wird?**	**Typ** und **Nummer** vom Typenschild (**20**) am Gerät ablesen und dem Kundendienst übermitteln!

STIEBEL ELTRON
Typ: BH. . . . . **Nr.:** . . . . . - . . . . - . . . . . .

2. Montageanweisung für den Fachmann

Die Montage (Elektroinstallation) sowie Erstinbetriebnahme und Wartung dieses Gerätes dürfen nur von einem zugelassenen Fachmann entsprechend dieser Anweisung ausgeführt werden.

Geräte- und Zubehörverpackung erst am Aufstellort entfernen, dabei auf Beipack achten! Beim Auspacken darauf achten, dass keine Zubehörteile im Verpackungsmaterial zurückbleiben.

2.1 Gerätebeschreibung

8 Wandhülse
9 Schraube 5 x 40
10 Justierschraube M4 x 10
11 Distanzstück
12 Klemmbügel
13 Schraube M5 x 30
14 Abdeckkappe
15 Dübel Ø8 mm
16 Aufnahmehaken
17 Abdeckkappe
18 Netzanschlussleitung mit Netzstecker 1000 mm lang
19 Befestigungsbolzen
20 Typenschild

Der Bad-/Handtuch-Heizkörper ist ausschließlich zur Wandmontage vorgesehen.

Das Gerät ist installationsfertig mit einem Wärmeträgermedium (Wasser-/Glykolgemisch) befüllt, welches über einen Heizstab erwärmt wird.
Der elektrische Anschluss erfolgt mittels Netzstecker.

Mit dem Spritzwasserschutz IP 24 ist der Heizkörper auch bei beengten Platzverhältnissen einsetzbar (Hinweis über Schutzbereich unter 2.2 beachten!).

2.2 Vorschriften und Bestimmungen

Das Gerät darf nicht betrieben werden
– in Räumen, die durch Chemikalien, Staub, Gase oder Dämpfe feuer- oder explosionsgefährdet sind;
– in unmittelbarer Nähe von Leitungen oder Behältnissen, die brennbare oder explosionsgefährdete Stoffe führen oder enthalten;
– wenn die Mindestabstände zu angrenzenden Objektflächen unterschritten werden.
In Werkstätten oder sonstigen Räumen, in denen Abgase, Öl- und Benzingeruch usw. auftreten oder mit Lösungsmitteln und Chemikalien gearbeitet wird, kann es zu länger anhaltenden Geruchsbelästigungen und gegebenenfalls zu Verunreinigungen kommen.

- Das Gerät darf nur an einer senkrechten, über 90 °C temperaturbeständigen Wand angebracht werden.
- Die Montagewand muss eine ausreichende Tragfähigkeit haben (Gerätegewicht siehe **„Technische Daten“**).
- Mindestabstände zu angrenzenden Objektflächen sind einzuhalten.
- Das Gerät darf nicht unmittelbar unterhalb einer Wandsteckdose montiert werden.
- Alle elektrischen Anschluss- und Installationsarbeiten sind nach den VDE-Bestimmungen (0100), den Vorschriften des zuständigen EVU's sowie den entsprechenden nationalen und regionalen Vorschriften auszuführen.
- Das Geräte-Typenschild ist zu beachten! Die angegebene Spannung muss mit der Netzspannung übereinstimmen.
- Bei der Installation des Heizgerätes in Räumen mit Badewanne und/oder Dusche ist der Schutzbereich nach VDE 0100 Teil 701 in Abstimmung mit den Angaben auf dem Geräte-Typenschild zu berücksichtigen.
- Das Gerät ist so anzubringen, dass Schalt- und Regeleinrichtungen nicht von einer in der Badewanne oder unter der Dusche befindlichen Person berührt werden können.
- Die Netzanschlussleitung darf bei Austausch nur von einem Fachmann mit Original Stiebel Eltron Ersatzteilen ersetzt werden.

2.3 Gerätemontage

BHE 75

⇨ Maße für Bohrlöcher der Maßzeichnung des BHE entnehmen und an einer ausreichend tragfähigen Wand anzeichnen. **Mindestabstände beachten!**
⇨ Wandhülsen (**8**) je nach Wandart mit geeigneten Befestigungsmaterialien, z. B. mit beiliegenden Dübeln Ø8 mm (**15**) und Schrauben 5 x 40 (**9**), montieren.
⇨ Distanzstücke (**11**) in die Wandhülsen einschieben und mit Justierschraube (**10**) verschrauben (nicht festziehen).
⇨ Heizkörper mit den beiden oberen Querrohren auf die oberen Distanzstücke aufsetzen und über die Klemmbügel (**12**) mit den Distanzstücken verschrauben (Schraube M5 x 30). Anschließend die untere Befestigung entsprechend der oberen vornehmen.
⇨ Heizkörper ausrichten (Distanzstücke in Wandhülsen verschieben), Justierschrauben oben in den Wandhülsen festziehen und Abdeckkappen auf die Klemmbügel stecken.
⇨ Netzstecker einstecken.

BHE 75 L

- ⇨Maße für Bohrlöcher am Gerät (Befestigungsbolzen) abmessen oder der Maßzeichnung des BHE-L entnehmen und an einer ausreichend tragfähigen Wand anzeichnen. **Mindestabstände beachten!**
- ⇨Aufnahmehaken (**16**) je nach Wandart mit geeigneten Befestigungsmaterialien, z. B. mit beiliegenden Dübeln Ø8 mm (**15**) und Schrauben 5 x 40 (**9**), montieren.
- ⇨Heizkörper mit den Befestigungsbolzen (**19**) in die Aufnahmehaken einhängen.
- ⇨Abdeckkappen (**17**) mit Markierungssteg nach oben an die Befestigungswand schieben (Gerät ist fixiert).
- ⇨Netzstecker einstecken.

Elektrischer Anschluss

Der elektrische Anschluss darf nur an Wechselstrom 230 V ~ 50/60 Hz erfolgen.

Für den Anschluss ist im Abstand von mindestens 10 cm seitlich von Heizgerät eine Steckdose zu installieren.

2.4 Erstinbetriebnahme

Bei der Erstinbetriebnahme kann eine Geruchsbildung auftreten, die auf eventuelle herstellungsbedingte Rückstände auf dem Heizkörper zurückzuführen sind.

2.5 Übergabe

Erklären Sie dem Benutzer die Funktionen des Gerätes. Machen Sie ihn besonders auf die Sicherheitshinweise aufmerksam.
Überreichen Sie dem Benutzer die Gebrauchs- und Montageanweisung.

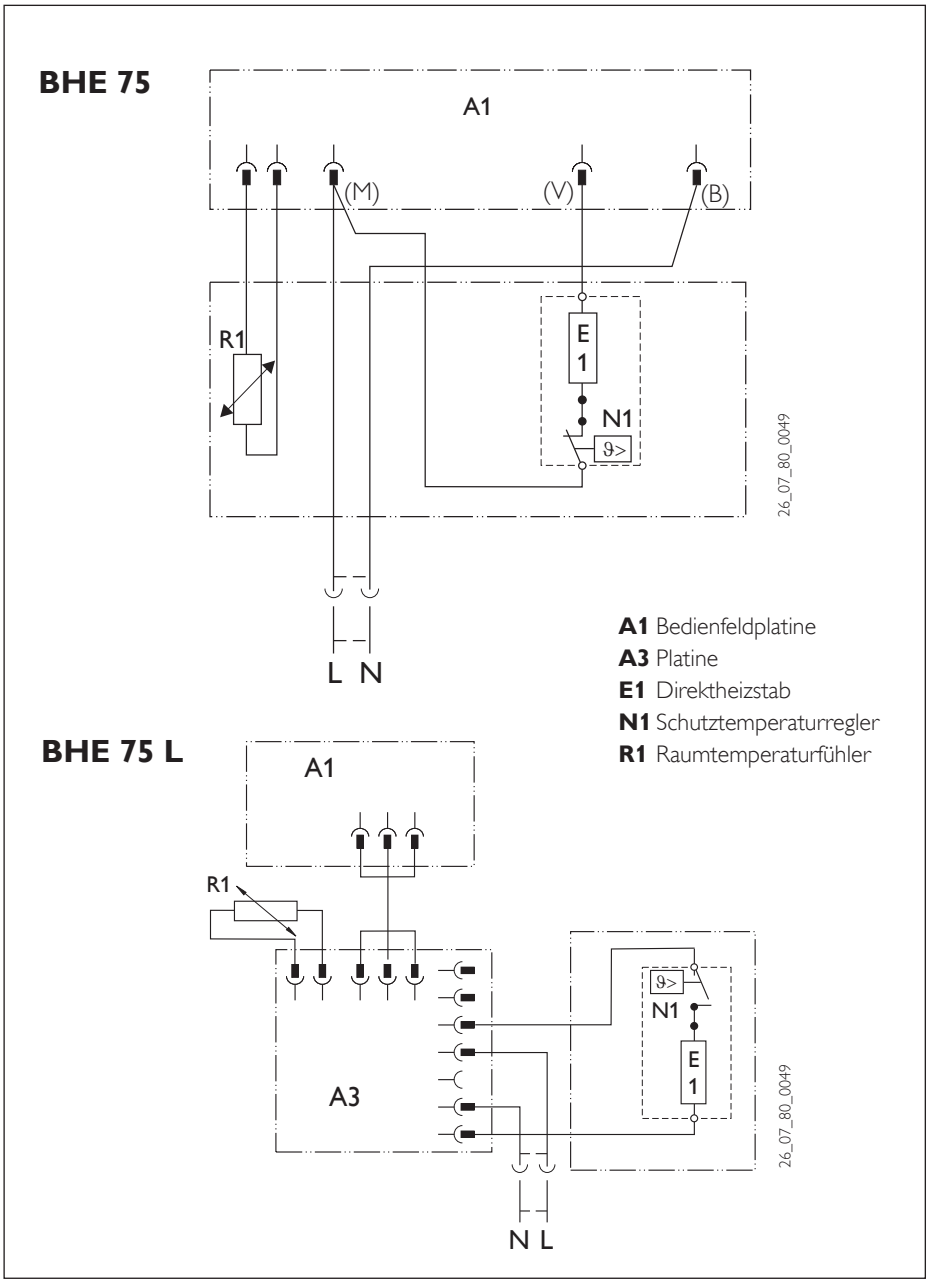

3. Umwelt und Recycling

Entsorgung von Transportverpackung

Damit Ihr Gerät unbeschädigt bei Ihnen ankommt, haben wir es sorgfältig verpackt. Bitte helfen Sie, die Umwelt zu schützen, und überlassen Sie die Verpackung dem Fachhandwerk bzw. Fachhandel. Wir beteiligen uns gemeinsam mit dem Großhandel und dem Fachhandwerk/Fachhandel in Deutschland an einem wirksamen Rücknahme- und Entsorgungskonzept für die umweltschonende Aufarbeitung der Verpackungen.

Entsorgung von Altgeräten in Deutschland

Geräte mit dieser Kennzeichnung gehören nicht in den Restmüll. Sammeln und entsorgen Sie diese Geräte getrennt.

Im Rahmen des Elektro- und Elektronikgerätegesetzes (ElektroG) ist die kostenlose Rückgabe dieses Gerätes bei Ihrer kommunalen Sammelstelle gewährleistet.

Wir Hersteller sorgen im Rahmen der Produktverantwortung für eine umweltgerechte Behandlung und Verwertung der Altgeräte. Weitere Informationen erhalten Sie über Ihre Kommune oder Ihren Fachhandwerker/Fachhändler.

Über das Rücknahmesystem werden hohe Recyclingquoten der Materialien erreicht, um Deponien und die Umwelt zu entlasten. Damit leisten wir gemeinsam einen wichtigen Beitrag zum Umweltschutz.

Bereits bei der Entwicklung neuer Geräte achten wir auf eine hohe Recyclingfähigkeit der Materialien. Die Voraussetzung für eine Material-Wiederverwertung sind die Recycling-Symbole und die von uns vorgenommene Kennzeichnung nach DIN EN ISO 11469 und DIN EN ISO 1043, damit die verschiedenen Kunststoffe getrennt gesammelt werden können.

Entsorgung außerhalb Deutschlands

Entsorgen Sie dieses Gerät fach- und sachgerecht nach den örtlich geltenden Vorschriften und Gesetzen.

4. Kundendienst und Garantie

Erreichbarkeit
Sollte einmal eine Störung an einem unserer Produkte auftreten, stehen wir Ihnen natürlich mit Rat und Tat zur Seite.

Rufen Sie uns an:
01803 70 20 20 (0,09 €/min bei Anrufen aus dem deutschen Festnetz; Stand 09/2008. Bei Anrufen aus Mobilfunknetzen gelten möglicherweise abweichende Preise.)

oder schreiben Sie uns:
Stiebel Eltron GmbH & Co. KG
- Kundendienst -
Fürstenberger Straße 77, 37603 Holzminden
E-Mail: kundendienst@stiebel-eltron.de
Fax: 01803 70 20 25 (0,09 €/min aus dem deutschen Festnetz; Stand 09/2008)

Weitere Anschriften sind auf der letzten Seite aufgeführt.

Unseren Kundendienst erreichen Sie telefonisch rund um die Uhr, auch an Samstagen und Sonntagen sowie an Feiertagen. Kundendiensteinsätze erfolgen während unserer Geschäftszeiten (von 7.30 bis 16.30 Uhr, freitags bis 14.00 Uhr). Als Sonderservice bieten wir Kundendiensteinsätze bis 22 Uhr. Für diesen Sonderservice sowie Kundiensteinsätze an Sams-, Sonn- und Feiertagen werden höhere Preise berechnet.

Garantiebedingungen
Diese Garantiebedingungen regeln zusätzliche Garantieleistungen von uns gegenüber dem Endkunden. Sie treten neben die gesetzlichen Gewährleistungsansprüche des Kunden. Die gesetzlichen Gewährleistungsansprüche gegenüber den sonstigen Vertragspartnern sind nicht berührt.

Diese Garantiebedingungen gelten nur für solche Geräte, die vom Endkunden in der Bundesrepublik Deutschland als Neugeräte erworben werden. Ein Garantievertrag kommt nicht zustande, soweit der Endkunde ein gebrauchtes Gerät oder ein neues Gerät seinerseits von einem anderen Endkunden erwirbt.

Inhalt und Umfang der Garantie
Die Garantieleistung wird erbracht, wenn an unseren Geräten ein Herstellungs- und/oder Materialfehler innerhalb der Garantiedauer auftritt. Die Garantie umfasst jedoch keine Leistungen für solche Geräte, an denen Fehler, Schäden oder Mängel aufgrund von Verkalkung, chemischer oder elektrochemischer Einwirkung, fehlerhafter Aufstellung bzw. Installation sowie unsachgemäßer Einregulierung, Bedienung oder unsachgemäßer Inanspruchnahme bzw. Verwendung auftreten. Ebenso ausgeschlossen sind Leistungen aufgrund mangelhafter oder unterlassener Wartung, Witterungseinflüssen oder sonstigen Naturerscheinungen.

Die Garantie erlischt, wenn am Gerät Reparaturen, Eingriffe oder Abänderungen durch nicht von uns autorisierte Personen vorgenommen wurden.

Die Garantieleistung umfasst die sorgfältige Prüfung des Gerätes, wobei zunächst ermittelt wird, ob ein Garantieanspruch besteht. Im Garantiefall entscheiden allein wir, auf welche Art der Fehler behoben wird. Es steht uns frei, eine Reparatur des Gerätes ausführen zu lassen oder selbst auszuführen. Etwaige ausgewechselte Teile werden unser Eigentum.

Für die Dauer und Reichweite der Garantie übernehmen wir sämtliche Material- und Montagekosten.

Soweit der Kunde wegen des Garantiefalles aufgrund gesetzlicher Gewährleistungsansprüche gegen andere Vertragspartner Leistungen erhalten hat, entfällt eine Leistungspflicht von uns.

Soweit eine Garantieleistung erbracht wird, übernehmen wir keine Haftung für die Beschädigung eines Gerätes durch Diebstahl, Feuer, Aufruhr oder ähnliche Ursachen.

Über die vorstehend zugesagten Garantieleistungen hinausgehend kann der Endkunde nach dieser Garantie keine Ansprüche wegen mittelbarer Schäden oder Folgeschäden, die durch das Gerät verursacht werden, insbesondere auf Ersatz außerhalb des Gerätes entstandener Schäden, geltend machen. Gesetzliche Ansprüche des Kunden uns gegenüber oder gegenüber Dritten bleiben unberührt.

Garantiedauer
Für im privaten Haushalt eingesetzte Geräte beträgt die Garantiedauer 24 Monate; im übrigen (zum Beispiel bei einem Einsatz der Geräte in Gewerbe-, Handwerks- oder Industriebetrieben) beträgt die Garantiedauer 12 Monate.

Die Garantiedauer beginnt für jedes Gerät mit der Übergabe des Gerätes an den Kunden, der das Gerät zum ersten Mal einsetzt.

Garantieleistungen führen nicht zu einer Verlängerung der Garantiedauer. Durch die erbrachte Garantieleistung wird keine neue Garantiedauer in Gang gesetzt. Dies gilt für alle erbrachten Garantieleistungen, insbesondere für etwaig eingebaute Ersatzteile oder für die Ersatzlieferung eines neuen Gerätes.

Inanspruchnahme der Garantie
Garantieansprüche sind vor Ablauf der Garantiedauer, innerhalb von zwei Wochen nachdem der Mangel erkannt wurde, bei uns anzumelden. Dabei müssen Angaben zum Fehler, zum Gerät und zum Zeitpunktes der Feststellung gemacht werden. Als Garantienachweis ist die Rechnung, ein sonstiger datierter Kaufnachweis oder ggf. die vom Verkäufer des Gerätes ausgefüllte Garantieurkunde beizufügen. Fehlen die vorgenannten Angaben oder Unterlagen, besteht kein Garantieanspruch.

Garantie für in Deutschland erworbene, jedoch außerhalb Deutschlands eingesetzte Geräte

Wir sind nicht verpflichtet, Garantieleistungen außerhalb der Bundesrepublik Deutschland zu erbringen. Bei Störungen eines im Ausland eingesetzten Gerätes ist dieses gegebenenfalls auf Gefahr und Kosten des Kunden an den Kundendienst in Deutschland zu senden. Die Rücksendung erfolgt ebenfalls auf Gefahr und Kosten des Kunden. Etwaige gesetzliche Ansprüche des Kunden uns gegenüber oder gegenüber Dritten bleiben auch in diesem Fall unberührt.

Außerhalb Deutschlands erworbene Geräte
Für außerhalb Deutschlands erworbene Geräte gilt diese Garantie nicht. Es gelten die jeweiligen gesetzlichen Vorschriften und gegebenenfalls die Lieferbedingungen der Ländergesellschaft bzw. des Importeurs.

1. Operating instructions for users and contractors

The installation and use of electrical appliances must be carried out with due caution in order to avoid the risk of fire, electric shock or injury. The equipment must only be used as described in these instructions. Any use outside of the manufacturer recommendations could lead to damage, fire, shock or injury.

The heat requirement of the room should be matched to the heat output of the unit.

Before using the appliance the instructions should be read in their entirety and all appropriate handling of the equipment must be observed.

⚠ **These instructions should be kept safely and passed on to any future owner. In the event of any repair work, hand them to the qualified installer for his attention.**

1.1 Unit description

The BHE thermocon towel rail radiator is suitable for use as supplementary heating as well as for drying and warming towels. There are several levels for hanging these.

The appliance is ready for operation after it has been fixed on a wall and connected to the mains by means of the mains plug.

1.2 Operation

The BHE is operated via the control panel on the front.

The heater is be switched on via the ON/OFF button (**1**). Set the room temperature to between approx. + 6 °C and + 30 °C on the room thermostat (**3**).
After the adjusted ambient temperature has been reached, it will remain constantly, until the appliance is switched off (the heating capacity of the appliance must correspond at least to the necessary heat requirement of the room).

Rapid heating function
With the rapid-heating-function the BHE will run for the preselected period for continuous operation, regardless of the temperature set on the room thermostat.
The heating time can be set to ¼ h, ½ h, 1 h or 2 h at timer (6) and is activated by pressing quick heat-up key (7).

If the heating time is to be ended before the end of the set period, the rapid heating button must be pressed again.

Frost protection
In the event of a lengthy absence, the room temperature should not fall below approx. +6 °C (frost protection) and the room thermostat should be turned to the ✳ position and the appliance must remain switched on (observe the heating capacity of the appliance and heat requirement of the room).

Taking the appliance out of operation
In order to take the equipment completely out of operation, switch it off, take the supply plug out and stop water supply (via thermostatic valve).

The most important points in brief

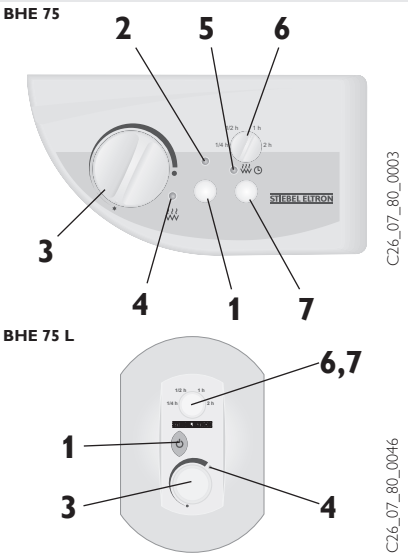

1 ON/OFF button
2 LED indicator "appliance ON"
3 Room thermostat
4 LED indicator "appliance heating up"
5 LED indicator "rapid heating function"
6 Short-time timer for "rapid heating function"
7 ON/OFF button for "rapid heating function"

1.3 Safety instructions

⚠ **Do not operate the appliance**
- **in rooms which present fire or explosion risks as a result of chemicals, dust, gases or fumes;**
- **in the immediate vicinity of pipes or containers which carry or contain combustible or potentially explosive substances;**
- **if the minimum distances from adjoining surfaces of objects are not met.**

- The surfaces of the appliance get hot when it is operating (approx. 80 °C). **There is a risk of burns!**
- If it is intended that children or persons with restricted physical, sensory, or mental capacity should operate the appliance, it must be ensured that this is only done after appropriate instruction has been provided by the person responsible for their safety.
  Children should be supervised to ensure that they do not play with the device.
- **Do not cover the device!**
  Combustible or inflammable objects, such as containers of wax or petrol, aerosols and such like, must not be placed on or in the immediate vicinity of the appliance. **Risk of their catching fire!**
- For objects of all kinds, such as newspapers, furniture, curtains and drapes or other combustible materials, the following minimum distances from the heater must be observed:
  bottom 200 mm
  sides and top 150 mm
- The surface of the BHE may be hot even when it is switched off.
- This appliance is intended only for warming or drying textiles which have been made damp by water (not dry cleaning).
- Do not climb on the appliance (in particular, draw children's attention to this).
- No changes at the equipment must be made.
- Never leave the appliance when in use unsupervised.
- Special caution is required, if the appliance is used in the presence of children, invalid persons or animals. **Danger of injury!**
- If a part of the appliance is damaged or has fallen down or it was already defect/malfanctioning, it may no be taken in to operation.

1.4 Care and maintenance

Clean the appliance regularly when it is cold, using standard care agents. Avoid the use of abrasive and corrosive agents.

As part of regular maintenance, we recommend that you have the control and regulating devices checked as well. Safety, control and regulating devices should be checked by a qualified installer not later than 10 years after first start-up.

Technical data

Type		BHE 75	BHE 75 L
Dimensions h / w / d	mm	1225 / 550 / 85	1436 / 550 / 137
Weight	kg	17,5	27,5
Connection		1/N ~ 230 V 50/60 Hz	
Volume of heat transfer liquid	l	approx. 5,9	approx. 6,4
max. inlet temperature	°C	110	
max. operating pressure	bar	4,0	
Rated output	kW	0,75	
Temperature setting range	°C	approx. + 6 to +30	
Frost protection	°C	approx. +6	
Protection mode		IP 24 (splash proof)	
Protection class		II (double-insulated)	
Licences		see type plate	

What to do if ...?

• **the radiator does not get warm?**	Check whether ... ... the ON/OFF button (**1**) is switched on. ... the appropriate fuse in your fuse box has been connected or the residual current circuit breaker has been switched off. **Remove the cause!** If the heater still does not warm up, call a qualified installer. Switch the radiator off and then on: – the LED indicator "appliance heating up" flashes 3 times, the measuring probe is damaged. **Call a qualified installer.** – the LED indicator "appliance heating up" flashes 5 times, the mains voltage to the appliance is too high. Switch the heating element off. **Call a qualified installer.**
• **if liquid comes out of the heater?**	Switch off the unit and pull out the supply plug! **Call a qualified installer or service technican!**
• **when the sevice technician has been called?**	Inform the service technician about the **type** of unit (Typ) and it's **number** (Nr.) that is found on the rating plate (**20**)! **STIEBEL ELTRON** **Typ:** BH. . . . . **Nr.:** . . . . . - . . . . - . . . . .

2. Installation instructions for qualified installer

The installation (electrical work) and commissioning as well as maintenance of this appliance must be carried out only by an approved qualified installer in accordance with these instructions.

Only remove the packaging of the unit and accessories at the place of installation, taking note of the additional package.
When unpacking, take care to ensure that no accessories remain behind in the packaging material.

2.1 Equipment description

8 Wall distance pipe
9 Screw 5 x 40
10 Adjusting screw M4 x 10
11 Spacer
12 Clamp
13 Screw M5 x 30
14 Cap
15 Raw plug Ø8 mm
16 Mount-hook
17 Cap
18 Power supply cable with plug, 1000 mm long
19 Fixing bolt
20 Rating plate

The towel rail radiator is for wall mounting only.

The appliance is ready for installation. The heat-transfer-liquid, a water-glycol-mixture, will be heated up by the heating element.
The electrical connection is by means of mains plug.

With a protection level of IP 24 (splash proof), the radiator can be installed where space is restricted (take note of the information on the protection range in 2.2 below).

2.2 Instructions and regulations

The appliance must not:
- **Be operated in areas which are subject to the risk of fire or explosion due to chemicals, dust, gases or vapours;**
- **Be operated in the immediate vicinity of pipes or containers which carry or contain combustible or potentially explosive substances;**
- **Be operated, at less as the minimum clearance distances advised.**

In workshops or other areas in which the odour of waste gases, oil, petrol, etc. might occur, or in which work is carried out involving solvents and chemicals, there is a risk of sustained odour burdens being engendered, and possibly of dirt contamination occurring.

- The appliance should only be installed on a vertical wall resistant to temperatures above 90 °C
- The installation wall must have sufficient load-bearing capacity (appliance weight, see "Specifications").
- Observe the minimum distances from adjoining surfaces of objects.
- The appliance should not be installed immediately below a wall socket.
- All electrical connection and installation work must be carried out in accordance with the VDE regulations (0100), the regulations of the competent water and electricity supply companies as well as the appropriate national and regional regulations.
- Follow the rating plate. The stated voltage must be in accordance with the mains voltage.
- If the heating unit is installed in rooms with a bath and/or a shower, the range of protection according to the I.E.E. Regulations- in conformity with the information on the unit rating plate - must be taken into account.
- The unit is to be fitted in such a way that switching and control devices cannot be touched by anyone in the bath or under the shower.
- If it needs replacing, the power supply cable must only be replaced with an original Stiebel Eltron spare by a qualified installer.

2.3 Installation

BHE 75

⇨Take the dimensions for drill holes from the illustration of the BHE, depending on the customer's existing water connections, and mark out on a wall with sufficient load-bearing capacity. **Observe minimum distances!**
⇨Install wall distance pipe (**12**) with enclosed raw plugs Ø8 mm (**19**) and screws 5 x 40 (**13**) depending on the construction of the wall.
⇨Push the spacers (**11**) into the wall distance pipe and screw into position with the adjusting screw M4 x 10 (**10**) (do not tighten).
⇨Position the radiator with the two upper cross-pipes on the upper spacers and secure in position on the spacers by means of the clamp (**12**) (M5 x 30 screw, **13**). Then fix at the bottom in the same way as at the top.
⇨Line up the radiator (push spacers into wall bushes), tighten the adjusting screws in the wall bushes at the top and put caps (**14**) on the clamps.
⇨Plug in the mains plug (**18**).

BHE 75 L

⇨Determine the dimensions of drill-holes according to the fixing bolts (**19**) or determine it from the dimensional drawing of the BHC-L and mark it on a sufficient load-car-

rying wall, depending to the existing water-connection-points. **Beware the minimum distances!**

⇨install the mount-hook (**16**) depending to the wall construction with suitable mounting materials, e.g. with enclosed raw plugs Ø8 mm (**15**) of and screws 5 x 40 (**9**).

⇨Hang the radiator on the retaining hooks with the fixing bolts (**19**).

⇨Push caps (**17**) with "marking ridge upward" onto the fixing wall (appliance is fixed).

⇨Plug in the mains plug (**18**).

Electrical connection

The appliance must be connected to AC 230 V ~ 50/60 Hz only.

A socket must be installed at a distance of at least 10 cm to the side of the heater for the purpose of the connection.

2.4 Initial start-up

When it is started up for the first time, you may notice a smell which is caused by any manufacture-related residues on the radiator.

2.5 Hand-over

Explain the functions of the appliance to the user. In particular, draw his or her attention to the safety instructions. Hand over the operating and installation instructions.

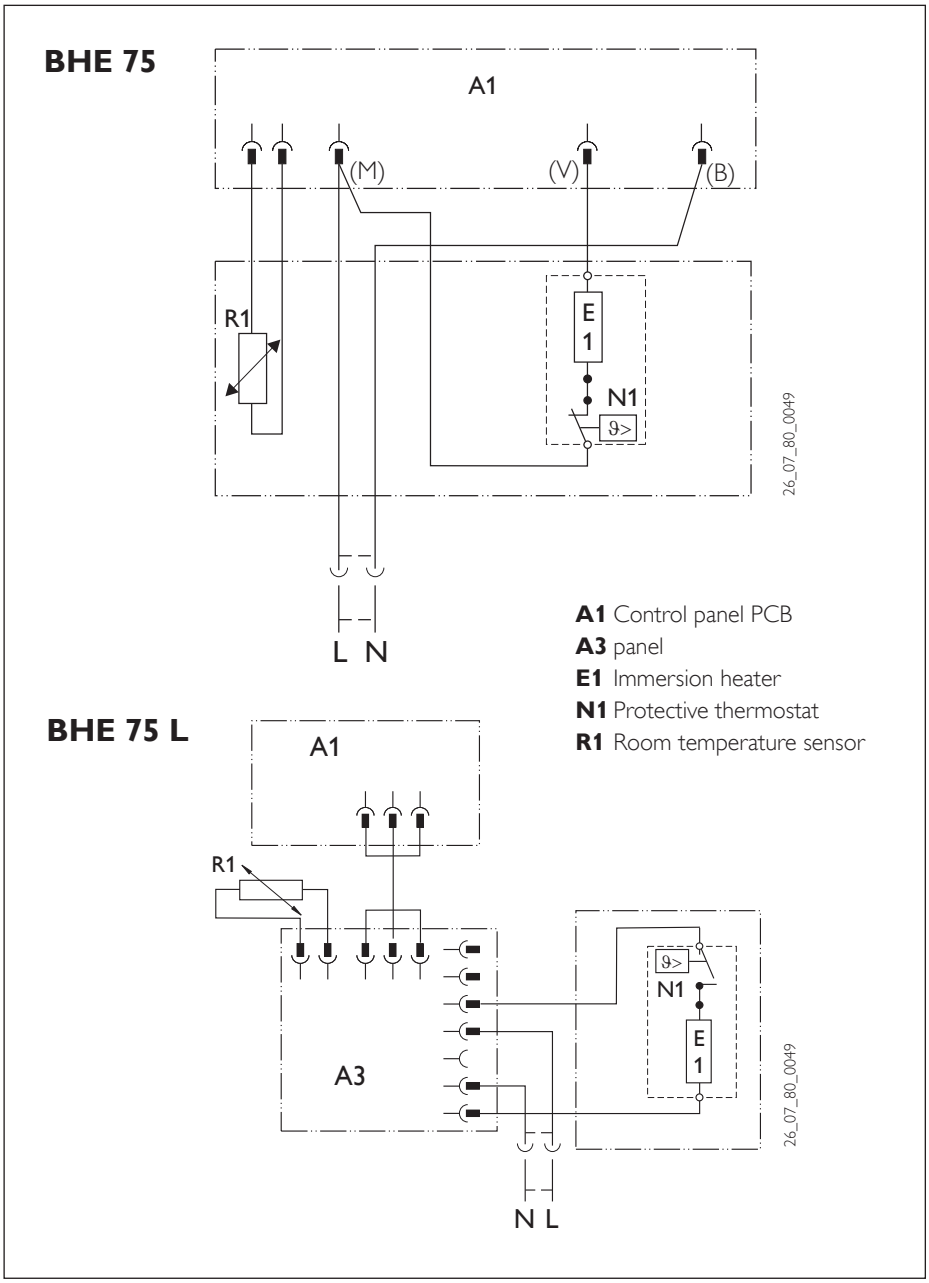

3. Environment and recycling

Recycling of obselete appliances

Appliances with this label must not be disposed off with the general waste. They must be collected separately and disposed off according to local regulations.

Guarantee

For guarantees please refer to the pespective terms and conditions of supply for your country.

⚠ The installation, electrical connection and first operation of this appliance should be carried out by a qualified installer.

The company does not accept liability for failure of any goods supplied which accordance with the manufacturer's instructions.

1. Notice d'utilisation pour l'utilisatzion et l'installateur

Les appareils électriques doivent être utilisés avec la prudence afin d'éviter tout risque d'incendie, d'électrocution ou de blessure. Par conséquent, l'appareil peut uniquement s'utiliser conformément à la notice d'utilisation. Toute utilisation non conforme aux recommandations du fabricant risque d'entraîner des dommages, incendies, électrocutions ou blessures.

Veiller à ce que la chaleur nécessaire dans la pièce corresponde à la puissance de chauffage de l'appareil.

Avant d'utiliser l'appareil, il convient de lire la notice d'utilisation dans son intégralité et de respecter les consignes qui y sont mentionnées.

⚠ **Conserver soigneusement la présente notice d'utilisation en cas de changement de propriétaire ou de transfert de l'appareil à un autre utilisateur.**
La montrer au spécialiste pour tous travaux de réparation.

L'essentiel en bref

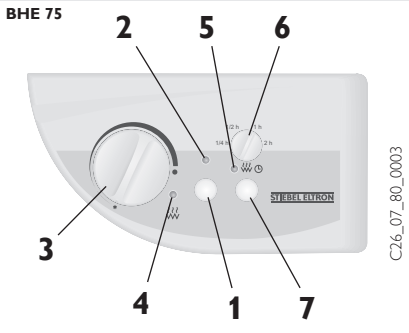

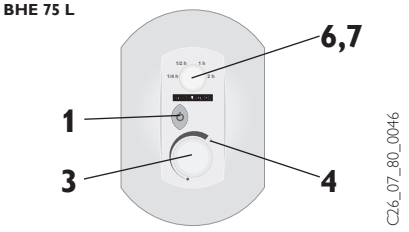

1 Touche d'allumage/d'extinction de l'appareil
2 Affichage LED " Appareil allumé "
3 Régulateur de la température ambiante (mode électrique)
4 Affichage LED " L'appareil chauffe "
5 Affichage LED " Fonction de chauffage rapide "
6 Temporisateur pour la " fonction chauffage rapide "
7 Touche d'allumage/d'extinction de la " fonction de chauffage rapide "

1.1 Description de l'appareil

Le radiateur pour serviettes de bain et essuie-mains BHE thermocon s'utilise en principal d'appoint et également pour sécher et chauffer les serviettes qui peuvent être placées à différents niveaux.

Après fixation au mur et raccordement électrique au moyen d'une prise de courant, l'appareil est opérationnel.

1.2 Commande

Le BHE se commande au moyen du panneau de commande située à l'avant de l'appareil.

L'appareil de chauffe doit être commandé au moyen de la touche d'allumage / d'extinction (**1**). La température ambiante peut être réglée entre environ +6 °C et +30 °C au moyen du régulateur de température ambiante (**3**).
La température ambiante réglée au thermostat reste constante jusqu'à ce que l'appareil soit arrêté (la capacité de chauffe de l'appareil doit correspondre au moins aux besoins en chaleur de la pièce).

Fonction de chauffage rapide
La fonction de chauffage rapide permet, pendant un laps de temps prédéterminé, de commander la capacité de chauffe maximale du BHE et ce, indépendamment de la valeur réglée sur le régulateur de température ambiante.
La durée de chauffage peut être réglée avec le minuteur pour durée réduite (**6**) sur ¼ h, ½ h, 1 h ou 2 h et activée en appuyant sur la touche de chauffage rapide (**7**).

Si vous souhaitez arrêter le temps de chauffe avant l'expiration du délai réglé, la touche de chauffage rapide doit de nouveau être enfoncée.

Protection hors gel
Si, en cas d'absence prolongée, la température ambiante ne peut pas descendre en dessous d'environ +6 °C (protection hors gel), la vanne thermostatique doit être placée sur ✳. L'appareil doit rester allumé. (Tenir compte de la capacité de chauffe de l'appareil et des besoins en chaleur de la pièce)

Mise horse service
Pour une mise hors service complète, arrêter l'appareil, retirer la fiche de prise de courant de la prise et démonter les raccords hydrauliques après avoir isolé le circui (par exemple coude de réglage ou robinet thermostatique).

1.3 Consignes de sécurité

⚠ **L'appareil ne peut pas être utilisé :**
- **Dans des pièces où des incendies ou explosions risquent de se produire à cause de gaz ou de vapeurs, de produits chimiques ou de poussières.**
- **A proximité directe de conduites ou de récipients contenant des matières inflammables ou explosives**
- **Lorsque la distance minimale vis-à-vis des objets avoisinants n'est pas respectée.**

- Lorsque l'appareil fonctionne, la surface devient très chaude (environ 80 °C). **Attention au risque de brûlures !**
- En cas d'utilisation de l'appareil par des enfants ou des personnes atteintes d'un handicap physique, sensoriel ou mental, il faut veiller à ce que ceux-ci le fassent uniquement sous surveillance ou après avoir reçu les consignes appropriées. Surveillez les enfants afin de s'assurer qu'ils ne jouent pas avec l'appareil.
- **Ne pas couvrir l'appareil!**
  Sur l'appareil ou à proximité directe, il est interdit de poser des objets inflammables ou combustibles tels que des récipients contenant de la cire encaustique, de l'essence, des aérosols etc. **Attention au risque d'inflammation !**
- Il convient de respecter les distances suivantes vis-à-vis d'objets de toutes sortes tels que journaux, meubles, rideaux, tentures ou matières inflammables
  bas 200 mm
  côtés et haut 150 mm
- Il se peut que, même quand le BHE est

Caractéristiques techniques

Type		BHE 75	BHE 75 L
Dimensions H / l / P	mm	1225 / 550 / 85	1436 / 550 / 137
Poids	kg	17,5	27,5
Raccordement		1/N ~ 230 V 50/60 Hz	
Quantité de fluide caloporteur	l	env. 5,9	env. 6,4
Température d'arrivée max.	°C	110	
Pression d'exploitation max.	bar	4,0	
Puissance nominale	kW	0,75	
Plage de réglage de la température	°C	env. + 6 to +30	
Protection hors gel	°C	env. +6	
Indice de protection		IP 24 (protection contre les projections d'eau)	
Classe de protection		**II** (isolé protection)	
Agréments		Voir plaque signalétique de l'appareil	

éteint, sa surface soit chaude.

- L'appareil est uniquement destiné à chauffer ou à sécher des textiles mouillés à l'eau (pas de nettoyage chimique)
- Il est interdit de grimper sur l'appareil (**veuillez le faire remarquer tout particulièrement aux enfants**).
- Il est interdit d'apporter des modifications quelles qu'elles soient à l'appareil.
- Ne jamais laisser un appareil allumé sans surveillance.
- Une prudence toute particulière est de rigueur lorsque l'appareil est utilisé en présence d'enfants, de personnes handicapées ou d'animaux ! **Risque de blessure !**
- En cas de détérioration ou de chute de l'appareil ou de disfonctionnement, ne pas l'utiliser.

1.4 Entretien et maintenance

L'appareil doit être nettoyé régulièrement, quand il est froid et au moyen de nettoyants usuels. Il convient d'éviter l'utilisation de produits abrasifs ou mordants.

Pour les entretiens réguliers, nous recommandons d'également faire vérifier les organes de contrôle et de réglage. Les organes de sécurité, de contrôle et de réglage doivent être vérifiés par l'installateur au plus tard 10 ans après la mise en service.

Que faire quand… ?

• **le radiateur ne chauffe pas ?**	Contrôlez . . . . . . si la touche d'allumage /d'extinction de l'appareil (**1**) est activée. . . . si dans votre armoire à fusibles, le fusible correspondant a sauté ou si le disjoncteur s'est déclenché. **Supprimez la cause !** Si, après avoir contrôlé ces points, le radiateur ne chauffe toujours pas, appelez **l'installateur** ! Eteignez le radiateur et rallumez-le : – si l'affichage LED « Appareil chauffe » clignote 3 fois, cela signifie que la sonde de mesure est endommagée. **Appelez l'installateur !** – si l'affichage LED « Appareil chauffe » clignote 5 fois, cela signifie que la tension de réseau est trop élevée. Eteignez le radiateur. **Appelez l'installateur.**
• **un liquide s'échappe de l'appareil ?**	Couper l'appareil et retirer la fiche de prise de courant! **Appeler un spécialiste ou le SAV Stiebel Eltron!**
• **le service après vente à été contacté ?**	Relevez le **type** (Typ) et le **code article** (Nr.) et communiquez le au SAV.

STIEBEL ELTRON

Typ: BH. . . . . **Nr.:** . . . . . - . . . . - . . . . . .

2. Notice de montage pour l'installateur

Le montage (c'est-à-dire l'installation électrique) de même que la première mise en service peut uniquement être effectué par un installateur agréé, conformément à la présente notice.

N'enlever l'emballage de l'appareil et des accessoires que sur le lieu de montage, faire attention à la notice !
En déballant, veiller à ce qu'il ne reste aucun accessoire dans le matériel d'emballage.

2.1 Description de l'appareil

8 Manchon mural
9 Vis 5 x 40
10 Vis d'ajustage M4 x 10
11 Pièce d'écartement
12 Etrier de serrage
13 Vis M5 x 30
14 Cache de protection
15 Cheville Ø8 mm
16 Crochet
17 Cache de protection
18 Raccordement au réseau avec prise de courant de 1m de longueur
19 Boulons de fixation
20 Plaque signalétique

Le radiateur pour serviettes de bain /essuie-mains est exclusivement prévu pour un montage mural.

L'appareil est fourni d'usine avec un mélange eau/glycol. Ce mélange sera chauffépar un élément chauffant.
Le raccordement électrique se fait au moyen de la prise de réseau.

Conformément à l'indice de protection IP 24 contre les projections d'eau, le radiateur peut également être installé dans des locaux exigus (à condition toutefois de respecter les consignes de sécurité visées au point 2.2).

2.2 Directives et consignes

L'appareil ne doit pas être utilisé
- **dans des locaux qui sont exposés aux produits chimiques, à la poussière, aux gaz ou aux vapeurs risquant de provoquer un incendie ou une explosion**
- **à proximité immédiate de conduites ou de réservoirs qui conduisent ou contiennent des matières inflammables ou explosives**
- **si les distances minimales par rapport aux objects ne sont pas respectées.**

Dans les ateliers ou dans d'autres locaux dans lesquels il se dégage des émanations de gaz d'échappement, d'odeurs d'huile et d'essence etc. ou dans lesquels on travaille avec des solvants et produits chimiques, il peut se former des mauvaises odeurs persistantes et il y a risque d'encrassement de l'appareil.

- L'appareil peut uniquement être suspendu à un mur vertical et résistant à des températures supérieures à 90°C.
- Le mur où le montage est prévu doit pouvoir supporter le poids de l'appareil (pour le poids de l'appareil, voir les " **caractéristiques techniques** ").
- Il convient de respecter les distances minimales vis-à-vis des objets avoisinants.
- L'appareil ne peut pas être monté directement en dessous d'une prise de courant murale.
- Tous les travaux d'installation et de raccordement électrique doivent être réalisés conformément aux dispositions de la norme VDE (0100) et aux directives nationales et régionales correspondantes.
- Respectez les informations figurant sur la plaquette signalétique de l'appareil ! La tension indiquée doit correspondre à la tension de réseau.
- Lors de l'installation de l'appareil dans des salles de bain ou de douche, le domaine de protection doit être pris en compte d'après VDE 0100 partie 701 en concertation avec les indications figurant sur la plaque signalétique de l'appareil.
- L'appareil doit être installé de sorte que les dispositifs de commutation et de régulation ne puissent pas être touchés par une personne se trouvant dans la baignoire ou sous la douche.

- La fiche de raccordement au réseau peut uniquement être remplacée par un spécialiste et par des pièces de rechanges d'origine Stiebel Eltron.

2.3 Montage de l'appareil

BHE 75

⇨Prendre les dimensions des trous de forage (voir l'illustration du BHE) et les indiquer sur un mur suffisamment résistant. **Respecter les distances minimales !**

⇨Fixer le distancier (**8**) à l'aide du matériel approprié, par exemple avec les chevilles de 8 mm (**15**) et vis de 5 x 40 (**9**) fournies.

⇨Faire glisser la pièce d'écartement (**11**) dans le manchon mural et la visser au moyen des vis d'ajustage M4 x 10 (**10**) (ne pas les serrer complètement).

⇨Placer le radiateur au moyen des deux tubes transversaux supérieurs sur la pièce d'écartement supérieure et le visser au moyen des pièces d'écartement par l'étrier de serrage (**12**) (vis M5 x 30, **13**). Ensuite, procéder à la fixation inférieure comme pour le dessus.

⇨Ajuster le radiateur (faire glisser la pièce d'écartement dans les manchons muraux), serrez les vis d'ajustage, au-dessus dans les manchons muraux, et placer les caches de protection (**14**) sur les étriers de serrage.

⇨Mettre la fiche (**18**) dans la prise de courant.

BHE 75 L

⇨A Les emplacements de perçages sont à définir en fonction des entretoises de fixation (**19**) ou peuvent être relevés sur le schéma coté des BHE-L. **Respectez les distances minimales prévues !**

⇨Fixer les crochets de fixation (**16**) à l'aide d'un matériel approprié par exemple les chevilles de 8 mm (**15**) et vis de 5 x 40 (**9**), fournies.

⇨Suspendre le radiateur au moyen des boulons de fixation (**19**) aux crochets de suspension.

⇨Faire glisser les caches de protection (**17**) le " marquage orienté vers le haut " sur le mur de fixation (l'appareil est fixé)

⇨Mettre la fiche (**18**) dans la prise de courant.

Raccordement électrique

L'appareil peut uniquement être raccordé sur du courant de 230 V ~ 50/60 Hz.

Pour le raccordement, il faut prévoir une prise de courant sur le côté de l'appareil, à une distance de minimum 10 cm.

2.4 Première mise en service

Lors de la première mise en service, des bruits risquent de se produire qui résultent de résidus provenant de la fabrication du radiateur.

2.5 Remise de l'appareil

Expliquez les fonctions de l'appareil à l'utilisateur. Attirez tout particulièrement son attention sur les consignes de sécurité. Remettez la notice d'utilisation et de montage à l'utilisateur.

3. Environment et recyclage

Collecte et recyclage des produits en fin de vie

Les appareils munis de ce symbole ne doivent pas être mis avec les ordures ménagères, mais doivent être collectés séparément et recyclés. La collecte et le recyclage des produits en fin de vie doivent être effectués selon les dispositions et les décrets locaux.

Garantie

La garantie est à faire valoir dans le pays où l'appareil a été acheté. A cette fin, il faut prendre contact avec la filiale Stiebel Eltron concernée, à défaut l'importateur agréé.

⚠ **Le montage, les raccordements, la maintenance ainsi que la première mise en service sont à réaliser par un installateur qualifié.**

Le fabricant ne saurait être rendu responsable des dommages causés par un appareil qui n'aurait pas été installé ou utilisé conformément à la notice de montage et d'utilisation jointe à l'appareil.

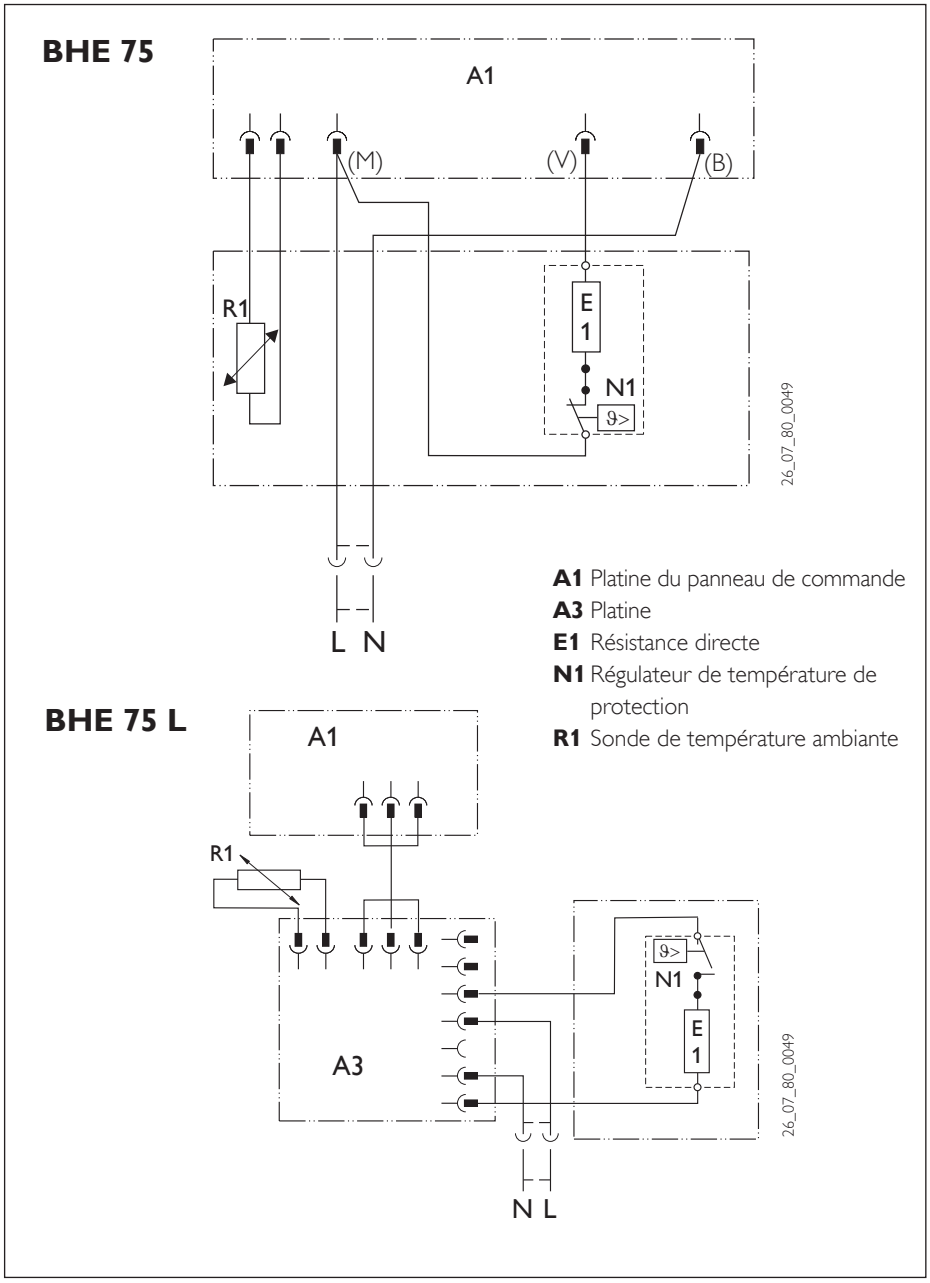

1. Gebruiksaanwijzing voor de gebruiker en de installateur

Het gebruik van elektrische toestellen dient altijd met de nodige voorzichtigheid te gebeuren, om mogelijke risico's van brand, elektrische schokken of lichamelijk letsel uit te sluiten. Daarom mag dit toestel uitsluitend worden gebruikt zoals beschreven in deze gebruiksaanwijzing Ieder gebruik dat afwijkt van de aanbevelingen van de fabrikant kan beschadigingen, brand, elektrische schokken of lichamelijk letsel veroorzaken.

Er dient op gelet te worden dat de verwarmingscapaciteit van het toestel goed afgestemd wordt op de benodigde warmte in de kamer.

Vóór het gebruik van het toestel dient de volledige gebruiksaanwijzing te worden gelezen, en dienen de aanwijzingen hierin met betrekking tot een deskundige omgang met het toestel in acht te worden genomen.

Deze gebruiksaanwijzing dient zorgvuldig te worden bewaard, en bij een wisseling van bezitter van het toestel aan de opvolger te worden overhandigd.
Bij eventuele reparatiewerkzaamheden ter inzage aan de installateur ter inzage geven.

1.1 Beschrijving van het toestel

Het bad-/handdoek-verwarmingselement BHE thermocon is zowel geschikt als extra verwarming als voor het drogen en verwarmen van handdoeken. Deze kunnen op meerdere niveaus worden opgehangen.

Na de wandbevestiging en elektrische aansluiting door middel van de netstekker is het toestel klaar voor gebruik.

Kort samengevat

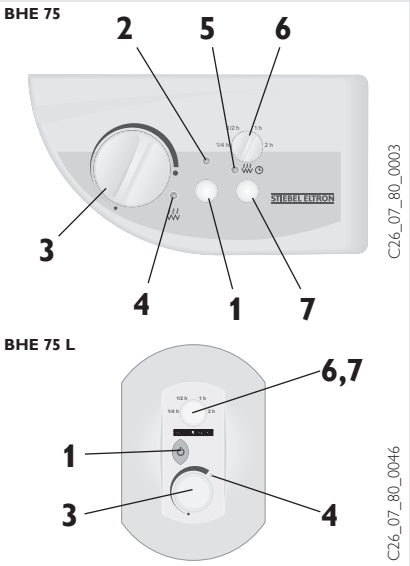

1 AAN/UIT-toets
2 LED-indicatie "Toestel AAN"
3 Ruimtetemperatuurregelaar (elektrische bediening)
4 LED-indicatie "Toestel verwarmt"
5 LED-indicatie "Snelverwarmingsfunctie"
6 Timer voor "Snelverwarmingsfunctie"
7 AAN/UIT-toets voor "Snelverwarmingsfunctie"

1.2 Bediening

De bediening van de BHE vindt plaats via het bedieningspaneel aan de voorzijde.

Het verwarmingstoestel dient via de AAN/UIT-toets (**1**) te worden ingeschakeld. De ruimtetemperatuur dient met behulp van de ruimtetemperatuurregelaar (**3**) te worden ingesteld tussen ca. + 6 °C en + 30 °C.
Na het bereiken van de ingestelde ruimtetemperatuur blijft deze constant tot het uitschakelen van het toestel (de verwarmingscapaciteit moet hierbij ten minste zijn berekend op de warmtebehoefte in de ruimte).

Snelverwarmingsfunctie
Met de snelverwarmingsfunctie kan de volledige verwarmingscapaciteit van de BHC (elektrische verwarmingsstaaf en snelverwarming) gedurende een vooraf ingestelde tijdsduur worden ingeschakeld, en wel onafhankelijk van de waarde die op de ruimtetemperatuurregelaar is ingesteld.
La durée de chauffage peut être réglée avec le minuteur pour durée réduite (**6**) sur ¼ h, ½ h, 1 h ou 2 h et activée en appuyant sur la touche de chauffage rapide (**7**).

Indien de verwarmingstijd moet worden beëindigd voordat de ingestelde tijdsduur is verstreken, dient de snelverwarmingstoets opnieuw te worden ingedrukt.

Vorstbescherming
Indien de ruimtetemperatuur bij langere afwezigheid niet lager mag worden dan ca. +6 °C (vorstbescherming), dient het thermostaatventiel in de stand ✳ te worden gedraaid en moet het toestel ingeschakeld blijven (houd hierbij rekening met de verwarmingscapaciteit van het toestel en de warmtebehoefte in de ruimte).

Buiten bedrijf stellen
Om het toestel volledig uit te schakelen, dient men behalve de steker uit het stopcontact te halen, ook de waterdoorvoer te stoppen d.m.v. het dichtdraaien van de evt. bouwzijdig aangebrachte kraan of thermostaatventiel.

1.3 Veiligheidsaanwijzingen

Het toestel mag niet worden gebruikt
- **in ruimten die als gevolg van chemicaliën, stof, gassen of dampen brand- of explosiegevaarlijk zijn;**
- **in de onmiddellijke omgeving van leidingen of reservoirs die brandbare of explosiegevaarlijke stoffen of bevatten;**
- **wanneer de minimale afstanden tot aangrenzende objectoppervlakken niet in acht worden genomen.**

- Tijdens het gebruik van het toestel worden de oppervlakken ervan heet (ca. 80 °C). **Er bestaat verbrandingsgevaar.**
- Mochten kinderen of personen met beperkte fysieke, sensorische of psychische vaardigheden het apparaat bedienen, dan dient ervoor te worden gezorgd dat dit uitsluitend onder toezicht of na dienovereenkomstige instructie door een voor de veiligheid verantwoordelijke persoon geschiedt. Op kinderen dient toezicht te worden uitgeoefend om er zeker van te zijn dat ze niet met het apparaat spelen.
- **Apparaat niet afdekken!**
  Op het toestel of in de onmiddellijke omgeving ervan mogen geen brandbare of ontvlambare voorwerpen zoals reservoirs met boenwas of benzine, spuitbussen e.d. worden gelegd. **Ontbrandingsgevaar!**
- Bij voorwerpen zoals tijdschriften, meubels, gordijnen en vitrages of andere brandbare materialen dienen de volgende minimale afstanden tot het toestel te worden aangehouden:
  van onder af 200 mm
  zijdelings en boven 150 mm
- Het oppervlak van de BHC kan ook in uitgeschakelde toestand heet zijn.
- Dit toestel is uitsluitend bestemd voor het verwarmen of drogen van textiel dat door water vochtig is geworden (geen chemische reiniging).

Technische gegevens

Type		BHE 75	BHE 75 L
Afmetingen H / B / D	mm	1225 / 550 / 85	1436 / 550 / 137
Gewicht	kg	17,5	27,5
Aansluiting		1/N ~ 230 V 50/60 Hz	
Vulhoeveelheid warmtemedium	l	ca. 5,9	ca. 6,4
max. aanvoertemperatuur	°C	110	
max. bedrijfsdruk	bar	4,0	
Nominaal vermogen	kW	0,75	
Temperatuurinstelbereik	°C	ca. + 6 to +30	
Vorstbescherming	°C	ca. +6	
Veiligheidsnorm		IP 24 (spatwaterdicht)	
Isolatieklasse		II (randgeaard)	
Goedkeuringen		zie typeplaatje van toestel	

- Er mag niet op het toestel worden geklommen (**vooral kinderen hierop wijzen.**)
- Er mogen geen wijzigingen aan het toestel worden aangebracht.
- Laat het toestel nooit zonder toezicht in werking.
- Wees extra voorzichtig bij gebruik van het toestel in de buurt van kinderen, personen met een beperking of dieren. **Gevaar voor letsel!**
- Wanneer een onderdeel van het toestel is beschadigd, het toestel is gevallen of indien er sprake is van een storing, mag het toestel niet in bedrijf worden genomen.

1.4 Onderhoud

Het toestel dient regelmatig in koude toestand met de gebruikelijke middelen te worden gereinigd.

Schurende en bijtende reinigingsmiddelen dienen te worden vermeden.

Voor het regelmatige onderhoud adviseren wij ook de controle- en regelorganen te laten controleren. Uiterlijk 10 jaar na de eerste inbedrijfname dienen de veiligheids-, controle- en regelorganen door de installateur te worden gecontroleerd.

Wat te doen bij…?

• **het verwarmingselement niet warm wordt?**	Controleer of . . . . . . de AAN/UIT-toets (**1**) is geactiveerd. . . . in uw zekeringenkast de desbetreffende zekering is ingeschakeld en of de aardlekschakelaar de stroom heeft uitgeschakeld. Oorzaak opheffen! Mocht het verwarmingselement daarna nog steeds niet warm worden, schakel dan de hulp in van de installateur! Schakel het verwarmingselement uit en weer in: – knippert de LED-indicatie "Toestel verwarmt" 3 maal, dan is de meetsonde beschadigd. **Raadpleeg de installateur!** – knippert de LED-indicatie "Toestel verwarmt" 5 maal, dan is de netspanning op het toestel te hoog. Schakel het verwarmingselement uit. **Raadpleeg de installateur!**
• **Er lekt vloeistof uit het toestel?**	Toestel uitschakelen en de steker er uittrekken ! **Installateur waarschuwen!**
• **de servicedienst wordt ingeschakeld?**	**Type** (Typ) en **nummer** (Nr.) van het typeplaatje (**20**) overnemen en dit doorgeven aan de servicedienst! **STIEBEL ELTRON** **Typ:** BH. . . . . **Nr.:** . . . . . - . . . . - . . . . .

2. Montageaanwijzing voor de installateur

De montage (elektrische installatie) alsmede de eerste inbedrijfname en het onderhoud van dit toestel mogen uitsluitend overeenkomstig deze aanwijzingen worden uitgevoerd door een erkend installateur.

Verwijder de verpakking van het toestel en van de accessoires pas op de opstellingsplaats en let op bijartikelen!
Let er bij het uitpakken op dat er geen accessoires in het verpakkingsmateriaal achterblijven.

2.1 Beschrijving van het toestel

8 Wandhuls
9 Schroef 5 x 40
10 Instelschroef M4 x 10
11 Afstandsstuk
12 Klembeugel
13 Schroef M5 x 30
14 Afdekkapje
15 Plug Ø 8 mm
16 Ophanghaak
17 Afdekkapje
18 Netaansluitkabel met netstekker, lengte 1000 mm
19 Bevestigingsbout
20 typeplaatje

Het bad-/handdoek-verwarmingselement is uitsluitend bestemd voor wandmontage.

Het toestel is van fabriekswege gevuld met een warmtemedium (water/glycolmengsel). Door middel van een element wordt deze vloeistof verwarmd.
De elektrische aansluiting vindt plaats via een netstekker.

Dankzij de spatwaterbescherming IP 24 is het verwarmingselement ook geschikt voor kleine ruimtes (aanwijzingen met betrekking tot beschermingsbereik in 2.2 in acht nemen!).

2.2 Voorschriften en bepalingen

Het toestel mag niet
- **in ruimten gebruikt worden, die als gevolg van chemicaliën, stof, gassen of dampen vuur- of explosiegevaarlijk zijn;**
- **in de onmiddellijke nabijheid van leidingen of reservoirs gebruikt worden, die brandbare of explosiegevaarlijke stoffen voeren of bevatten;**
- **gebruikt worden, als de minimale afstanden tot aangrenzende objecten niet in acht worden genomen.**

In werkplaatsen of andere ruimten, waarin uitlaatgassen, olie- en benzinedamp enz. voorkomen of waarin met oplosmiddelen en chemicaliën wordt gewerkt, kan vrij lang aanhoudende stankoverlast en eventueel verontreiniging optreden.

- Het toestel mag uitsluitend worden aangebracht op een verticale wand die bestand is tegen temperaturen van meer dan 90 °C.
- De montagewand dient te beschikken over voldoende draagcapaciteit (voor toestelgewicht, zie "**Technische gegevens**").
- Minimale afstanden tot aangrenzende objectoppervlakken dienen te worden aangehouden.
- Het toestel mag niet direct onder een wandcontactdoos worden gemonteerd.
- Alle elektrische aansluit- en installatiewerkzaamheden dienen te worden uitgevoerd overeenkomstig de VDE-bepalingen (0100), de voorschriften van de verantwoordelijke energiebedrijven, alsmede de desbetreffende nationale en regionale voorschriften.
- Het typeplaatje van het toestel dient in acht te worden genomen! De aangegeven spanning moet met de netspanning overeenkomen.
- Bij de installatie van het verwarmingstoestel in ruimten met een bad en/of douche dient rekening gehouden te worden met veiligheidszone volgens NEN 1010 – in overeenstemming met de gegevens op het typeplaatje.
- Het toestel dient zodanig aangebracht te worden, dat men de schakel- en regelsystemen niet vanuit het bad of van onder de douche kan aanraken.

- De netaansluitkabel mag uitsluitend door een erkend installateur worden vervangen door originele Stiebel Eltron reserveonderdelen.

2.3 Toestelmontage

BHC 175

⇨Maten voor de boorgaten op basis van de afbeelding van de BHC bepalen en op een wand met voldoende draagcapaciteit aftekenen. **Minimale afstanden in acht houden!**

⇨Wandhaken (**8**) afhankelijk van de soort wand met daarvoor geschikte bevestigingsmaterialen, bijvoorbeeld met de bijliggende pluggen Ø8 mm (**15**) en schroeven 5 x 40 mm (**9**) monteren.

⇨Afstandsstuk (**11**) telkens in de wandhuls schuiven in met instelschroef M4 x 10 (**10**) schroeven (niet vastschroeven).

⇨Verwarmingselement met de beide bovenste dwarsbuizen op de bovenste afstandsstukken hangen en via de klembeugel (**12**) op de afstandsstukken vastschroeven (schroef M5 x 30, **13**). Vervolgens de onderste bevestiging op overeenkomstige wijze uitvoeren.

⇨Verwarmingselement uitlijnen (afstandsstukken in wandhulzen verschuiven), instelschroeven boven in de wandhulzen vastdraaien en afdekkapjes (**14**) op de klembeugels plaatsen.

⇨Netstekker (**18**) insteken.

BHC 175 L

⇨Plaatsen voor de boorgaten aan de hand van de bevestigingsnippels vaststellen en aantekenen op een hiervoor geschikte wand. **Minimale afstanden in acht nemen!**

⇨Ophanghaken (**16**) afhankelijk van de wandsterkte met geschikte materialen, bijv. de bijliggende pluggen (**15**) en schroeven 5 x 40 mm (**9**) monteren.

⇨Verwarmingselement met de bevestigingsbouten (**19**) in de ophanghaken hangen.

⇨Afdekkapjes (**17**) met markeringsstreepje naar boven gericht op de bevestigingswand schuiven (toestel is vastgezet).

⇨Netstekker (**18**) insteken.

Elektrische aansluiting

Het verwarmingselement mag uitsluitend worden aangesloten op 230 V ~ 50/60 Hz wisselstroom.

Voor de elektrische aansluiting dient op een afstand van ten minste 10 cm van de zijkant van het verwarmingselement een contactdoos te worden aangebracht.

2.4 Eerste inbedrijfname

Bij de eerste inbedrijfname kan een bepaalde geur optreden, die wordt veroorzaakt door materiaal dat bij de fabricage op het verwarmingselement is achtergebleven.

2.5 Overdracht

Leg de gebruiker de verschillende functies van het toestel uit. Wijs met name op de veiligheidsaanwijzingen. Overhandig de gebruiker de gebruiks- en montageaanwijzing.

3. Milieu en recycling

Recycling van oude toestellen

Toestellen met dit kenmerk horen niet thuis in de vuilnisbak en zijn apart in te zamelen en te recyclen.

De recycling van oude toestellen moet steeds vakkundig en volgens de ter plaatse geldende voorschriften en wetgeving plaats vinden.

Garantie

Aanspraak op garantie bestaat uitsluitend in het land waar het toestel gekocht is.
U dient zich te wenden tot de vestiging van Stiebel Eltron of de importeur hiervan in het betreffende land.

⚠ **De montage, de electrische installatie, het onderhoud en de eerste inbedrijfname mag uitsluitend worden uitgevoerd door gekwalificeerd personeel.**

De fabrikant is niet aansprakelijk voor defecte toestellen, welke niet volgens de bijgeleverde gebruiks -en montageaanwijzing zijn aangesloten of worden gebruikt.

BHE 75

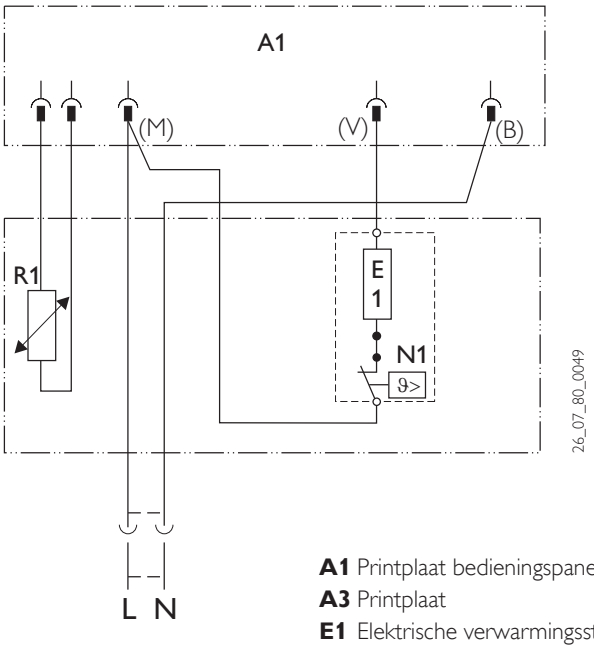

A1 Printplaat bedieningspaneel
A3 Printplaat
E1 Elektrische verwarmingsstaaf
N1 Beschermingstemperatuurregelaar
R1 Ruimtetemperatuuropnemer

BHE 75 L

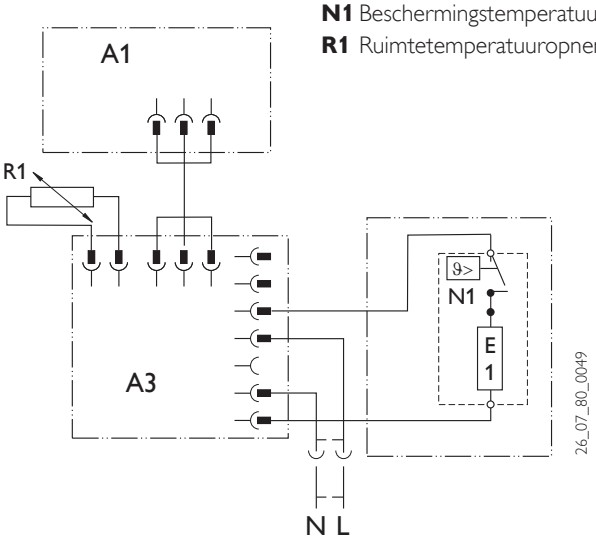

Notizen / Note / Notitie

Deutschland
STIEBEL ELTRON GmbH & Co. KG
Dr.-Stiebel-Straße | D-37603 Holzminden
Tel. 0 55 31 702 0 | Fax 0 55 31 702 480
Email info@stiebel-eltron.de
www.stiebel-eltron.de

Verkauf Tel. 0180 3 700705 | Fax 0180 3 702015 | info-center@stiebel-eltron.de
Kundendienst Tel. 0180 3 702020 | Fax 0180 3 702025 | kundendienst@stiebel-eltron.de
Ersatzteilverkauf Tel. 0180 3 702030 | Fax 0180 3 702035 | ersatzteile@stiebel-eltron.de
Vertriebszentren Tel. 0180 3 702010 | Fax 0180 3 702004

Austria
STIEBEL ELTRON Ges.m.b.H.
Eferdinger Str. 73 | A-4600 Wels
Tel. 072 42-47367-0 | Fax 07242-47367-42
Email info@stiebel-eltron.at
www.stiebel-eltron.at

Belgium
STIEBEL ELTRON Sprl / Pvba
P/A Avenue du Port 104, 5 Etage
B-1000 Bruxelles
Tel. 02-4232222 | Fax 02-4232212
Email info@stiebel-eltron.be
www.stiebel-eltron.be

Czech Republik
STIEBEL ELTRON spol. s r.o.
K Hájům 946 | CZ-15500 Praha 5-Stodůlky
Tel. 2-511 16111 | Fax 2-355 12122
Email info@stiebel-eltron.cz
www.stiebel-eltron.cz

Denmark
PETTINAROLI A/S
Madal Allé 21 | DK-5500 Middelfart
Tel. 63 41 66 66 | Fax 63 41 66 60
Email info@pettinaroli.dk
www.pettinaroli.dk

France
STIEBEL ELTRON S.A.S.
7-9, rue des Selliers
B.P. 85107 | F-57073 Metz-Cédex 3
Tel. 03 87 74 38 88 | Fax 03 87 74 68 26
Email info@stiebel-eltron.fr
www.stiebel-eltron.fr

Great Britain
Stiebel Eltron UK Ltd.
Unit 12 Stadium Court
Stadium Road
Bromborough
Wirral CH62 3QP
Email: info@stiebel-eltron.co.uk
www.stiebel-eltron.co.uk

Hungary
STIEBEL ELTRON Kft.
Pacsirtamező u. 41 | H-1036 Budapest
Tel. 012 50-6055 | Fax 013 68-8097
Email info@stiebel-eltron.hu
www.stiebel-eltron.hu

Japan
Nihon Stiebel Co. Ltd.
Ebara building 3F | 2-9-3 Hamamatsu-cho
Minato-ku | Tokyo 105-0013
Tel. 3 34364662 | Fax 3 34594365
fujiki@nihonstiebel.co.jp

Netherlands
STIEBEL ELTRON Nederland B.V.
Daviottenweg 36 | Postbus 2020
NL-5202 CA 's-Hertogenbosch
Tel. 073-6 23 00 00 | Fax 073-6 23 11 41
Email stiebel@stiebel-eltron.nl
www.stiebel-eltron.nl

Poland
STIEBEL ELTRON sp.z. o.o
ul. Instalatorów 9 | PL-02-237 Warszawa
Tel. 022-8 46 48 20 | Fax 022-8 46 67 03
Email stiebel@stiebel-eltron.com.pl
www.stiebel-eltron.com.pl

Russia
STIEBEL ELTRON RUSSIA
Urzhumskaya street, 4. | 129343 Moscow
Tel. (495) 775 3889 | Fax (495) 775-3887
Email info@stiebel-eltron.ru
www.stiebel-eltron.ru

Sweden
STIEBEL ELTRON AB
Friggagatan 5 | SE-641 37 Katrineholm
Tel. 0150-48 7900 | Fax 0150-48 7901
Email info@stiebel-eltron.se
www.stiebel-eltron.se

Switzerland
STIEBEL ELTRON AG
Netzibodenstr. 23c | CH-4133 Pratteln
Tel. 061-8 16 93 33 | Fax 061-8 16 93 44
Email info@stiebel-eltron.ch
www.stiebel-eltron.ch

Thailand
STIEBEL ELTRON Asia Ltd.
469 Moo 2, Tambol Klong-Jik
Ampur Bangpa-In | Ayutthaya 13160
Tel. 035-22 00 88 | Fax 035-22 11 88
Email stiebel@loxinfo.co.th
www.stiebeleltronasia.com

United States of America
STIEBEL ELTRON Inc.
17 West Street | West Hatfield MA 01088
Tel. 4 13-247-3380 | Fax 413-247-3369
Email info@stiebel-eltron-usa.com
www.stiebel-eltron-usa.com

STIEBEL ELTRON

A 267880-35096-8435

Irrtum und technische Änderungen vorbehalten | Subject to errors and technical changes! | Sous réserve d'erreurs et de modifications techniques! · Onder voorbehoud van vergissingen en technische wijzigingen! | Salvo error o modificación técnica! | Rätt till misstag och tekniska ändringar förbehålls! | Excepto erro ou alteração técnica | Zastrzeżone zmiany techniczne i ewentualne błędy | Omyly a technické změny jsou vyhrazeny! | A muszaki változtatások és tévedések jogát fenntartjuk! | Возможность неточностейи технических изменений не исключается.

Stand 06/08