# Ochrona rurociągów przed zamarzaniem

## 11. Instrukcje montażu dla przewodów FroStop Black, FroStop Green, FS-C-2X i ETL-10

- Na rurociągu przewód grzejny powinien być układany prostoliniowo.
- Przewody montować na suchych powierzchniach.
- Minimalna temperatura montażu: –10°C

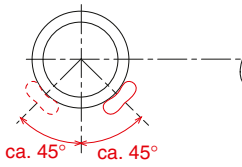


Rurociągi poziome

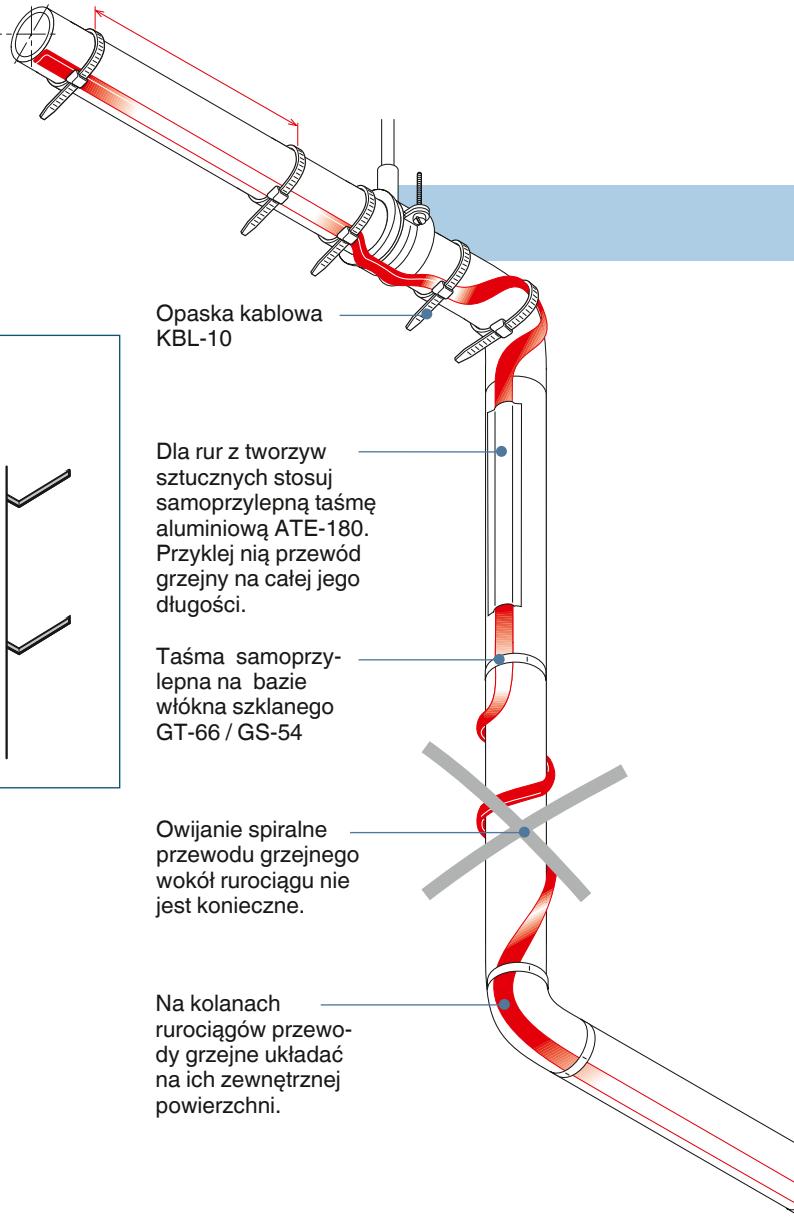


Rurociąg poziomy

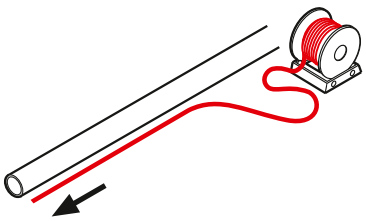

Rurociąg pionowy

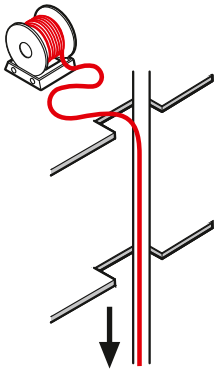

Przewody grzejne należy ucinać pod odpowiednim kątem

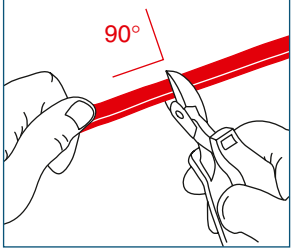


Minimalny promień gięcia: 10 mm

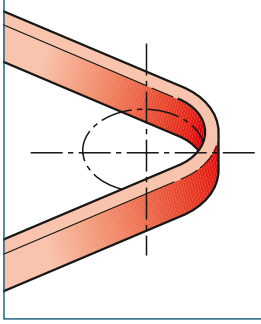

**Montaż samoregulujących przewodów grzejnych**

- Przechowywać w suchym i czystym miejscu.
- Zakres temperatur: –40°C do +60°C.
- Końce przewodów zabezpieczyć przy pomocy zestawów zakończeniowych.

**Należy unikać:**

- ostrych krawędzi
- dużej siły rozciągającej
- plątania i zgniatania przewodu
- chodzenia lub jeżdżenia po przewodach
- zawilgocenia końców przewodów

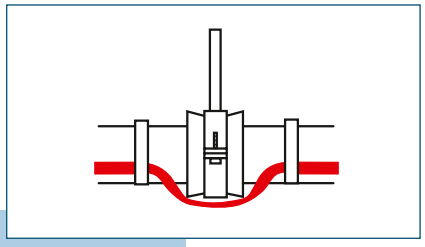

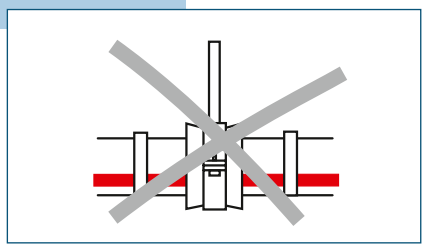

- Przewód prowadzić nad zawiesiami rurociągów.
- Nie ściskać przewodu obejmami.

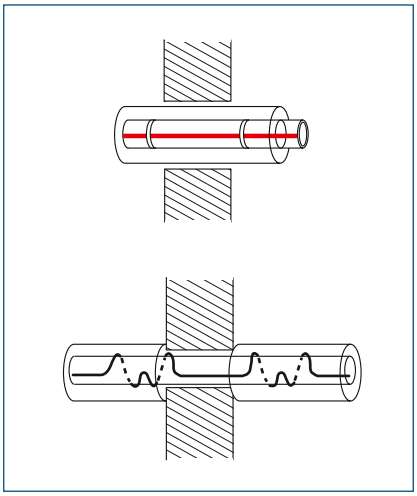

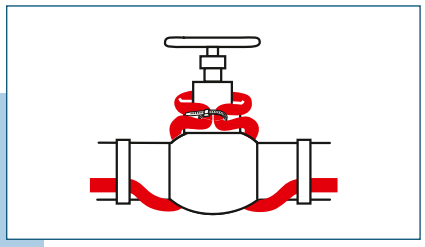

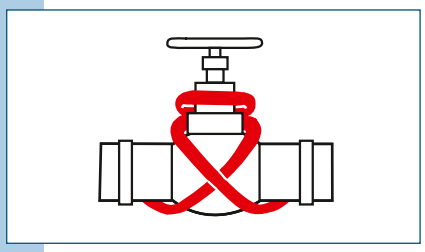

**Utrzymanie temperatury dla zaworów:**
- Zawory do 2” (DN 50) : przewód grzejny HWAT ułożyć w linii prostej
- ≥ 2” : przewody ułożyć zgodnie z rysunkiem
- Zawory zawsze powinny być zaizolowane

**Przepusty przez ściany i stropy:**
Grubość izolacji termicznej musi być stała, w przeciwnym razie należy straty ciepła skompensować dodatkową długością przewodu grzejnego.

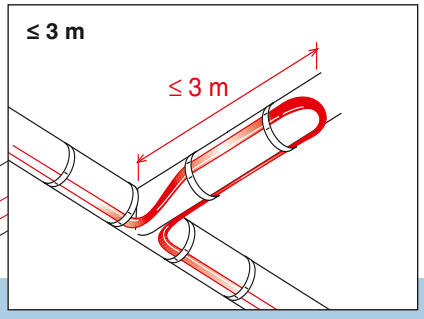


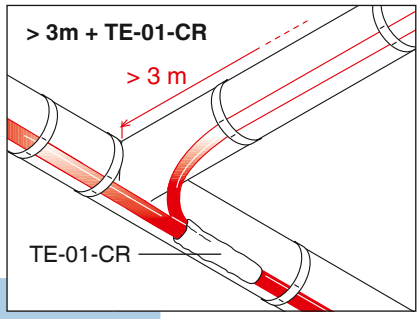


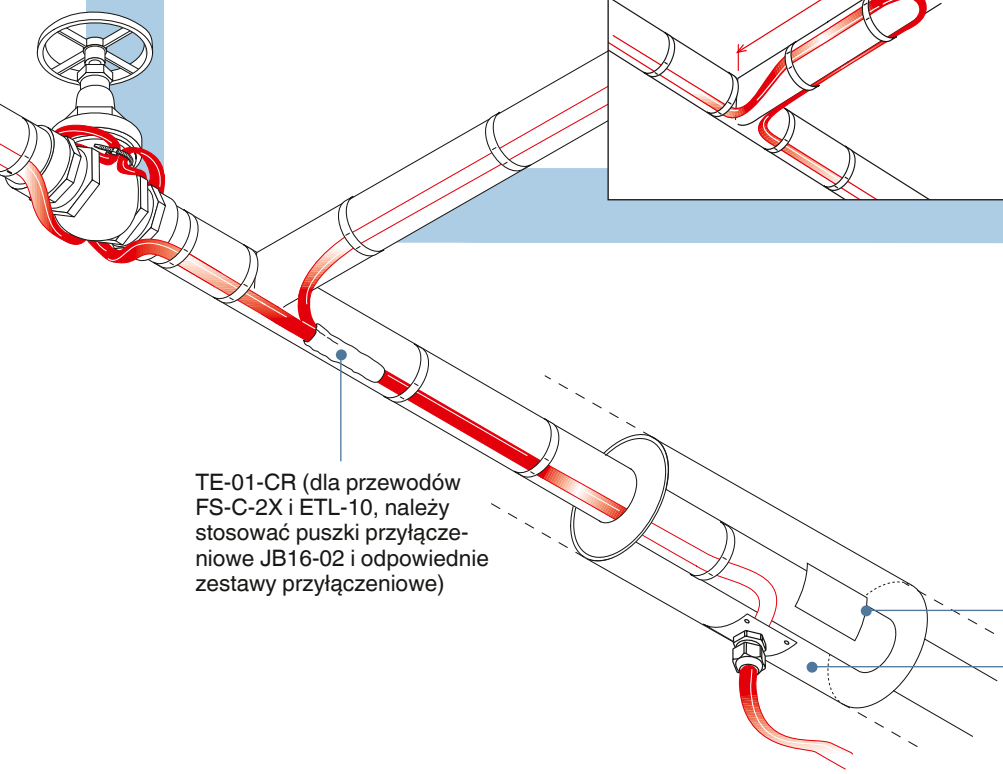

TE-01-CR (dla przewodów FS-C-2X i ETL-10, należy stosować puszki przyłączeniowe JB16-02 i odpowiednie zestawy przyłączeniowe)

Naklejka ostrzegawcza „Ogrzewanie elektryczne“

Zestaw IEK-20-M / IEK 25-04 do wprowadzenia przewodu grzejnego pod metalowy płaszcz ochronny rurociągu.