STIEBEL ELTRON
Technika dobrego samopoczucia

Warnik z systemem grzejnym discmatic
EBK 5 G, EBK 5 GA automatic
Instrukcja montażu i obsługi

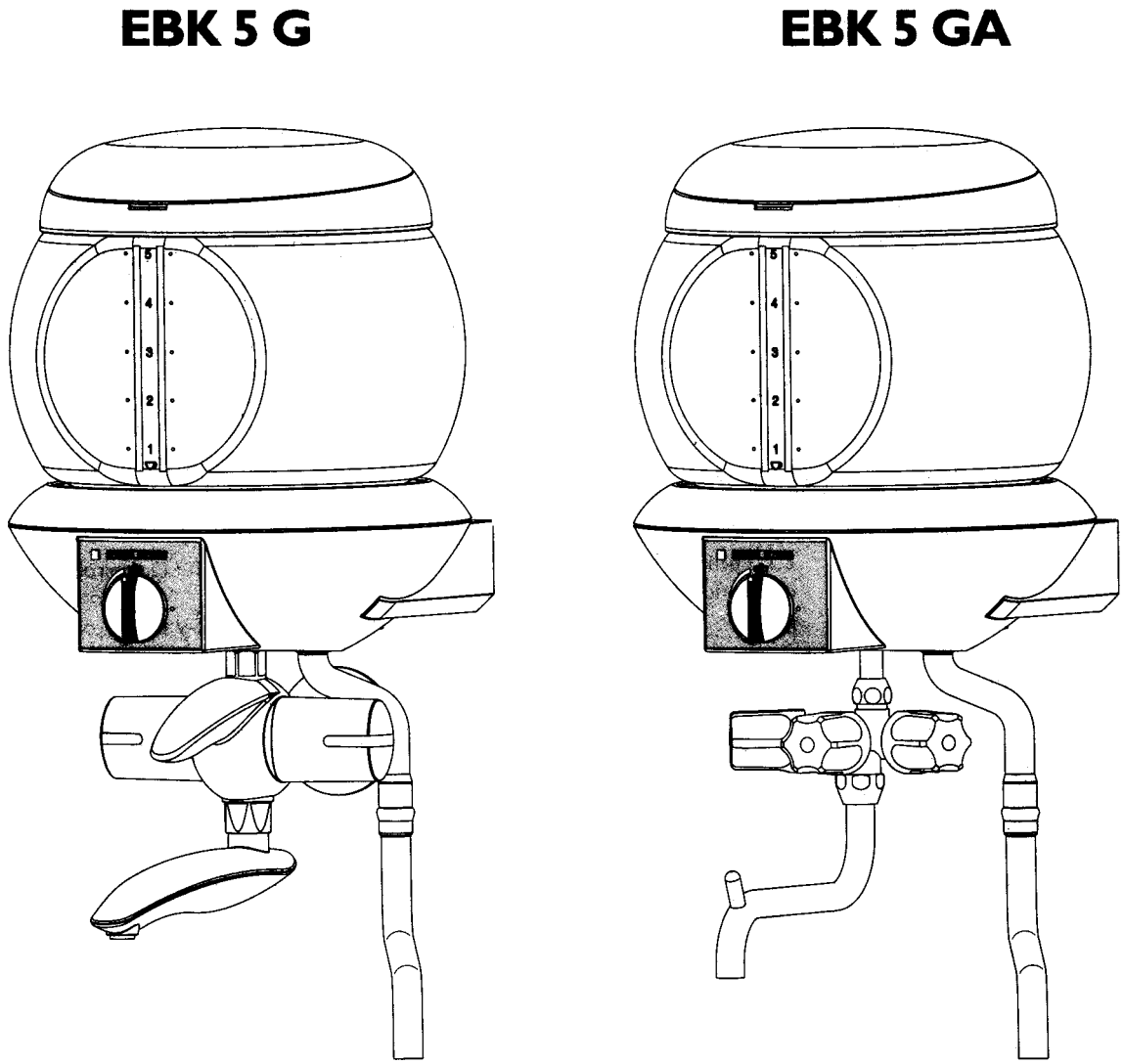

Interex Katowice

Spis treści

1. Instrukcja obsługi 2
1.1 Opis urządzenia 2
1.2 Skrót najważniejszych informacji 2
1.3 Ważne wskazówki 2
1.4 Czasy nagrzewania 2
1.5 Odkamienianie 2
1.6 Konserwacja i czyszczenie 2
1.7 Instrukcja obsługi i montażu 2
1.8 Legenda 2
2. Instrukcja montażu 3
2.1 Krótki opis 3
2.2 Dane techniczne 3
2.3 Przepisy i zalecenia 3
2.4 Ważne wskazówki 3
2.5 Miejsce montażu 3
2.6 Montaż 3
2.7 Warianty montażu 3
2.8 Podłączenie elektryczne 3
2.9 Pierwsze uruchomienie 3
2.10 Konserwacja 3
2.11 Osprzęt dodatkowy 4
3. Usuwanie usterek przez Użytkownika 4
4. Usuwanie usterek przez Instalatora 4
5. Ochrona środowiska 4
6. Gwarancja 4

Zakres dostawy

EBK 5 G z armaturą dwuuchwytową w kolorze białym
EBK 5 GA z chromowaną armaturą trzyuchwytową

- szablon montażowy
- uchwyt do mocowania na ścianie wraz z materiałem do mocowania
- instrukcja obsługi i montażu

1. Instrukcja obsługi

1.1 Opis urządzenia

Warnik wyposażony w system automatycznego wyłączania przeznaczony jest do gotowania wody i przygotowania wody gorącej w gospodarstwach domowych i biurach. Urządzenie napełniane jest do maksymalnej objętości 5 litrów wody, za pomocą armatury. Żądana temperatura wody może być nastawiana bezstopniowo w zakresie od ok. 35°C do 100°C (punkt wrzenia). Ogrzewanie wody sygnalizowane jest lampką sygnalizacyjną. Po osiągnięciu nastawionej temperatury warnik wyłącza się samoczynnie. Ogrzana woda pobierana jest za pomocą armatury.

1.2 Skrót najważniejszych informacji

Obsługa

1 Warnik napełnić wodą przy pomocy armatury (1) do objętości od ok. 0,5 l (symbol filiżanki) do maks. 5 litrów.
2 Nastawić żądaną temperaturę (6).
3 Włączyć urządzenie poprzez naciśnięcie pokrętła doboru temperatury (6). Z chwilą osiągnięcia wybranej temperatury warnik wyłącza się samoczynnie. Gaśnie lampka sygnalizacyjna. Ponowne, natychmiastowe zagotowanie wody możliwe jest poprzez stały nacisk na pokrętło doboru temperatury.
4 Pobrać wodę za pomocą armatury (3).

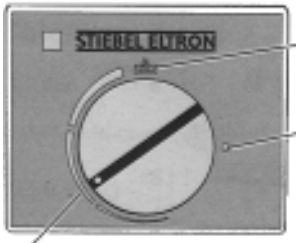

Gotowanie
Wył.
Pozycja odkamieniania

1.3 Ważne wskazówki

- podczas gotowania z rurki przelewowej / odpływu pary wypływa para !
- powierzchnia warnika może nagrzewać się do temperatury powyżej 60°C !

Ze względu na niebezpieczeństwo poparzenia należy zwrócić uwagę na dzieci !

- przy przepełnieniu z urządzenia może wypływać wrząca woda !
- nie otwierać pokrywy podczas ogrzewania wody !
- rurki przelewowa / odprowadzenia pary nie wolno zatykać ani przedłużać !
- jeśli pobieramy wodę podczas jej ogrzewania, należy do momentu wyłączenia się urządzenia pozostawić w urządzeniu conajmniej 0,5 l (symbol filiżanki) lub pokrętło doboru temperatury ustawić w pozycję ● (wył) !

1.4 Czasy nagrzewania

Temperatura wody zimnej 10°C
Temperatura wybierana 100°C (punkt wrzenia)

Objętość l	1	2	3	4	5
Czas nagrzewania ok. min	3	6	9	12	15

Tabela 1

1.5 Odkamienianie

Przy wysokich temperaturach prawie z każdej wody wytrąca się kamień kotłowy i dlatego niezbędne jest cykliczne odkamienianie warnika.

- należy używać dostępnych na rynku ekologicznych środków do usuwania kamienia np. Cillit
- silnie pieniące się środki do usuwania kamienia mogą wypływać z urządzenia i zagrażać Użytkownikowi
- przy odkamienianiu nie należy gotować roztworu

C odkamienianie:

1 otworzyć pokrywę warnika,
2 napełnić zbiornik roztworem wody i środka odkamieniającego w odpowiednim stosunku (patrz wskazówki zawarte na opakowaniu środka odkamieniającego) i zamknąć pokrywę warnika,
3 pokrętło doboru temperatury przekręcić w pozycję "odkamienianie", włączyć urządzenie (przez naciśnięcie pokrętła doboru temperatury) i odczekać na zadziałanie środka odkamieniającego, ewentualnie ponownie podgrzać,
4 spuścić roztwór, kilkukrotnie przepłukać wodą, zagotować 5 litrów wody i ponownie opróżnić zbiornik.

1.6 Konserwacja i czyszczenie

Konserwacji urządzenia np. sprawdzenia bezpieczeństwa elektrycznego dokonywać może jedynie upoważniony Instalator.
Do utrzymania obudowy warnika w czystości wystarczy wilgotna ściereczka. Nie należy stosować żadnych szorujących lub rozpuszczających środków czystości !
Szklany zbiornik urządzenia może być o ile to konieczne czyszczony od wewnątrz w następujący sposób:

- przez wyciągnięcie wtyczki z gniazdka odłączyć urządzenie od sieci elektrycznej
- otworzyć pokrywę (9)
- wyczyścić zbiornik i system grzejny discmatic, nie używać do tego celu ostrych przedmiotów
- zamknąć pokrywę warnika i wetknąć wtyczkę do gniazdka

1.7 Instrukcja obsługi i montażu

Niniejszą instrukcję należy starannie przechować i przekazać nabywcy w przypadku sprzedaży urządzenia. Przy pracach konserwacyjnych lub ewentualnych naprawach udostępnić do wglądu Serwisantowi.

1.8 Legenda

1 napełnianie urządzenia
2 pobór zimnej wody
3 pobór ciepłej wody
4 wylewka armatury
5 rurka przelewowa / odpływu pary
6 pokrętło doboru temperatury z funkcją włączania urządzenia przez przyciśnięcie
7 lampka sygnalizacyjna nagrzewania
8 zbiornik szklany ze wskaźnikiem napełniania
9 pokrywa do czyszczenia i odkamieniania urządzenia
10 przewód zasilający z wtyczką (długość 650 mm)
11 przyłącze zimnej wody R 1/2
12 mocowanie ścienne
13 wkręty, podkładki i kołki rozporowe do mocowania na ścianie
14 szablon montażowy
15 złączka dwustronna R 1/2 ze śrubą dławiącą
16 tulejka z tworzywa sztucznego
17 dwuuchwytowa armatura w kolorze białym
18 wymiar kontrolny armatury
19 wymiar kontrolny wysokości
20 śrubunek zaciskowy
21 śruby mocujące urządzenie
22 przedłużki R 1/2 x 30 mm i R 1/2 x 40 mm
23 chromowana armatura trzyuchwytowa ze śrubą dławiącą
24 zawór do pralki i zmywarki
25 rozetka ścienna R 1/2 (zestaw montażu natynkowego)
26 rurka przelewowa / odpływu pary do instalacji natynkowej
27 rurka przelewowa / odpływu pary do instalacji podtynkowej
28 ogranicznik doboru temperatury
29 system grzejny discmatic

30 lampka sygnalizacyjna
31 listwa zaciskowa
32 zacisk przewodu uziemienia
33 śruba dławiąca przepływ
   a minimalne dławienie
   b maksymalne dławienie

2. Instrukcja montażu

2.1 Krótki opis

Warnik jest urządzeniem bezciśnieniowym służącym do ogrzewania wody pitnej. Ogrzewanie wody pitnej odbywa się przez odporny na zakamienianie system grzejny discmatic. Urządzenie napełniane jest wodą do objętości 5 litrów, za pomocą armatury. Ogranicznik doboru temperatury wyłącza urządzenie po osiągnięciu nastawionej temperatury. Ogrzana woda pobierana jest za pomocą armatury. Warnik wyposażony jest w przewód zasilający z wtyczką.

2.2 Dane techniczne

(patrz dane na tabliczce znamionowej urządzenia)

Typ	EBK 5 G	EBK 5 GA
Wymiary patrz	A	B
Nom. moc grzejna	2 kW	
Pojemność	max 5 l	
Przyłącze elektryczne	1/N/PE ~230V / 50 Hz	
Zakres nastaw temp.	ok. 35°C ... 100°C	
Konstrukcja	bezciśnieniowa	
Ciśnie robocze	0 Mpa (0 bar)	
Ciężar	ok. 4 kg	
Materiał zbiornika	szkło	
Powierzchnia armatur	tworzywo sztuczne	chrom
Przyłącze wody	R 1/2 gw. zewn.	
Rodzaj ochrony	IP 24 D	
Znaki bezpieczeństwa	patrz tabl. znamion.	
Zakres stosowania	woda pitna	

Tabela 2

2.3 Przepisy i zalecenia

- Montaż (instalacja wodna i instalacja elektryczna) oraz pierwsze uruchomienie i konserwacja opisywanego urządzenia powinny być wykonane jedynie zgodnie z niniejszą instrukcją, przez Instalatora posiadającego odpowiednie uprawnienia.
- Niezawodna praca i bezpieczeństwo pracy urządzenia zapewnione są tylko przy zastosowaniu przeznaczonych dla tego urządzenia oryginalnych części zamiennych i osprzętu dodatkowego.
- Wymagania miejscowego Zakładu Energetycznego.
- Urządzenie należy podłączyć do sieci za pomocą gniazdka z uziemieniem (patrz pkt. 2.8 podłączenie elektryczne).
- Wymagania miejscowego Przedsiębiorstwa Wodociągowego.
- Tabliczka znamionowa urządzenia.

2.4 Ważne wskazówki

Wszystkie informacje zawarte w niniejszej instrukcji obsługi i montażu muszą być przestrzegane ponieważ zawierają istotne wskazówki dotyczące bezpieczeństwa, obsługi, instalacji i konserwacji urządzenia.

2.5 Miejsce montażu D - E

Warnik należy zamontować w pozycji pionowej nad zlewozmywakiem, w zamkniętych, nie narażonych na mróz pomieszczeniach.

2.6 Montaż

- W dowolnej grupie otworów zaznaczyć otwory pod kołki rozporowe (odstęp 143 mm przy urządzeniach Stiebel Eltron wyprodukowanych po roku 1989). Przykręcić szablon montażowy (14) z przyłączem armatury.
- Wywiercić otwory lub ewentualnie użyć istniejące otwory (w przypadku wymiany urządzenia)
- EBK 5 G
  – wkręcić złączkę dwustronną (15)
  – nasunąć tulejkę z tworzywa sztucznego (16) na złączkę
  – wkręcić armaturę (17). Uwzględnić wymiar kontrolny (18).
- EBK 5 GA
  – wkręcić armaturę (23) wraz z przedłużkami (22). Uwzględnić wymiar kontrolny (18)
  – zamontować wylewkę armatury (4)
- Przy pomocy załączonych wkrętów i podkładem (13) zamontować mocowanie ścienne (12). W przypadku wymiany urządzenia należy użyć załączonych podkładek). Mocowanie ścienne ustawić przy pomocy poziomnicy. Uwzględnić wymiar kontrolny wysokości (19). W przypadku nierówności ściany mocowanie ścienne można przymocować w dolnej części dodatkowymi wkrętami.
- Urządzenie nasunąć od góry na mocowanie ścienne i ustawić.
- Dokręcić śruby mocujące urządzenie (21) i śrubunek zaciskowy (20).
- Zamontować rurkę przelewową / odpływu pary (5).

2.7 Warianty montażu F - G

- **podłączenie wodne natynkowe z zaworem do pralek i zmywarek (zawór WAS)**

❶ EBK 5 G
24 zawór WAS
15 skrócić na odpowiedni wymiar złączkę dwustronną R 1/2
16 skrócić na odpowiedni wymiar tulejkę z tworzywa sztucznego

❸ EBK 5 GA
24 zawór WAS

- **podłączenie wodne z zestawem do montażu natynkowego (patrz 2.11 osprzęt dodatkowy)**

❷ EBK 5 G
25 rozetka ścienna R 1/2
15 skrócić na odpowiedni wymiar złączkę dwustronną R 1/2
16 skrócić na odpowiedni wymiar tulejkę z tworzywa sztucznego

❹ EBK 5 GA
25 rozetka ścienna R 1/2

- **instalacja natynkowa i podtynkowa rurki przelewowej / odprowadzenia pary**

Rurkę przelewową / odpływu pary należy przy takich podłączeniach zamocować do ściany.

❺ i ❻
instalacja natynkowa poprzez rurkę odpływową (26) do zlewozmywaka. Należy wykonać na miejscu montażu urządzenia, z materiałów ogólnie dostępnych w handlu.

❼ i ❽
instalacja podtynkowa z syfonem odpływowym z zamknięciem przeciwzapachowym (27) (nr katalogowy 006888).

2.8 Podłączenie elektryczne H

Do podłączenia urządzenia niezbędne jest gniazdko ze stykiem uziemiającym. Musi być ono zainstalowane w taki sposób aby było dostępne po zamontowaniu warnika. W przypadku podłączenia urządzenia na stałe do sieci elektrycznej (puszka elektryczna) należy przewidzieć możliwość odłączenia wszystkich biegunów od sieci na odległość conajmniej 3 mm za pomocą np. bezpieczników. Instalacja za pomocą przewodu zasilającego połączonego na stałe jest niedopuszczalna.

2.9 Pierwsze uruchomienie

(może być wykonane jedynie przez Instalatora lub Serwisanta)

1 w przypadku konieczności należy przy pomocy śruby dławiącej (I) zredukować przepływ. Maksymalny przepływ nie powinien przekraczać 10 l/min.
2 urządzenie za pomocą armatury napełnić wodą do maksimum 5 l objętości
3 nastawić żądaną temperaturę
4 nacisnąć pokrętło doboru temperatury
5 sprawdzić działanie urządzenia
6 pobrać gorącą wodę za pomocą armatury
7 zerwać folię zabezpieczającą z panela obsługowego

Przekazanie urządzenia

Wyjaśnić Użytkownikowi przeznaczenie urządzenia oraz zapoznać z jego obsługą.

Ważne wskazówki:

- Zwrócić Użytkownikowi uwagę na możliwe zagrożenia (poparzenie).
- Przekazać niniejszą instrukcję do starannego przechowywania. Należy przestrzegać wszystkich zawartych w niniejszej instrukcji wskazówek dotyczących bezpieczeństwa, obsługi, instalacji i konserwacji urządzenia.

2.10 Konserwacja

Przed rozpoczęciem prac konserwacyjnych należy odłączyć urządzenie od sieci.

- Przy pracach konserwacyjnych dotyczących armatury (np. wymiana zaworu) należy za pomocą śruby dławiącej (33 b) ograniczyć dopływ wody.
- Wymiany przewodu zasilającego (10) może dokonać tylko Serwisant. Należy używać tylko oryginalnego przewodu (nr katalogowy 020671).

2.11 Osprzęt dodatkowy

- zestaw do montażu natynkowego (nr katalogowy 071431)
- syfon odpływowy (nr katalogowy 006888)

3. Usuwanie usterek przez Użytkownika

Usterka	Przyczyna	Usuwanie
Urządzenie nie grzeje	- wtyczka nie znajduje się w gniazdku - urządzenie nie jest włączone - uszkodzone bezpieczniki - brak wody w urządzeniu	- wetknąć wtyczkę do gniazdka - włączyć urządzenie - sprawdzić bezpieczniki - napełnić warnik wodą (1)
Urządzenie wyłącza się przed osiągnięciem wrzenia	- zakamienienie urządzenia	- odkamienić urządzenie
Pomimo całkowicie otwartego zaworu poboru wody (3) znacznie obniżony wypływ wody (4)	- zakamienienie / zabrudzenie	- odkamienić urządzenie

Tabela 3

Przy wszelkich innych usterkach należy wyciągfnąć wtyczkę z gniazdka i wezwać Zakład Serwisowy

4. Usuwanie usterek przez Serwisanta

Usterka	Przyczyna	Usuwanie
Urządzenie nie grzeje	- uszkodzony system grzejny / ogranicznik temperatury	- sprawdzić system grzejny (29) / ogranicznik temperatury (26) ewentualnie wymienić
Lampka sygnalizacyjna nie pali się pomimo włączenia urządzenia	- uszkodzona lampka sygnalizacyjna	- wymienić lampkę sygnalizacyjną
Pomimo całkowicie otwartego zaworu poboru wody (3) znacznie obniżony wypływ wody (4)	- zabrudzenie śruby dławiącej	- wyczyścić śrubę dławiącą
Nieszczelna armatura	- uszkodzona element uszczelniający	- sprawdzić element uszczelniający i ewentualnie wymienić

Tabela 4

5.Ochrona środowiska naturalnego

Prosimy o współpracę w zakresie przestrzegania zasad ochrony środowiska naturalnego. W tym celu należy usunąć opakowanie zgodnie z obowiązującymi przepisami o surowcach wtórnych.

- Wszystkie elementy kartonowe są wykonane z makulatury i mogą być wykorzystane jako surowiec wtórny
- Wszystkie elementy z drewna nie są pokrywane żadnymi środkami konserwującymi i mogą być ponownie użyte lub służyć do dalszej obróbki
- Folie wykonane są z polietylenu (PE), taśmy mocujące z polipropylenu (PP). Oba materiały mogą służyć jako surowce wtórne.

6. Gwarancja

Gwarancja obejmuje tylko obszar kraju w którym urządzenie zostało zakupione. Naprawy gwarancyjne należy zgłaszać do Zakładu Serwisowego wymienionego w karcie gwarancyjnej.
Montaż, podłączenie elektryczne oraz konserwacja urządzenia mogą być wykonane wyłącznie przez uprawnionego Instalatora.
Producent nie bierze odpowiedzialności za uszkodzenia urządzeń wynikłe z montażu i / lub użytkowania niezgodnego z niniejszą instrukcją montażu i obsługi.

A

EBK 5 G

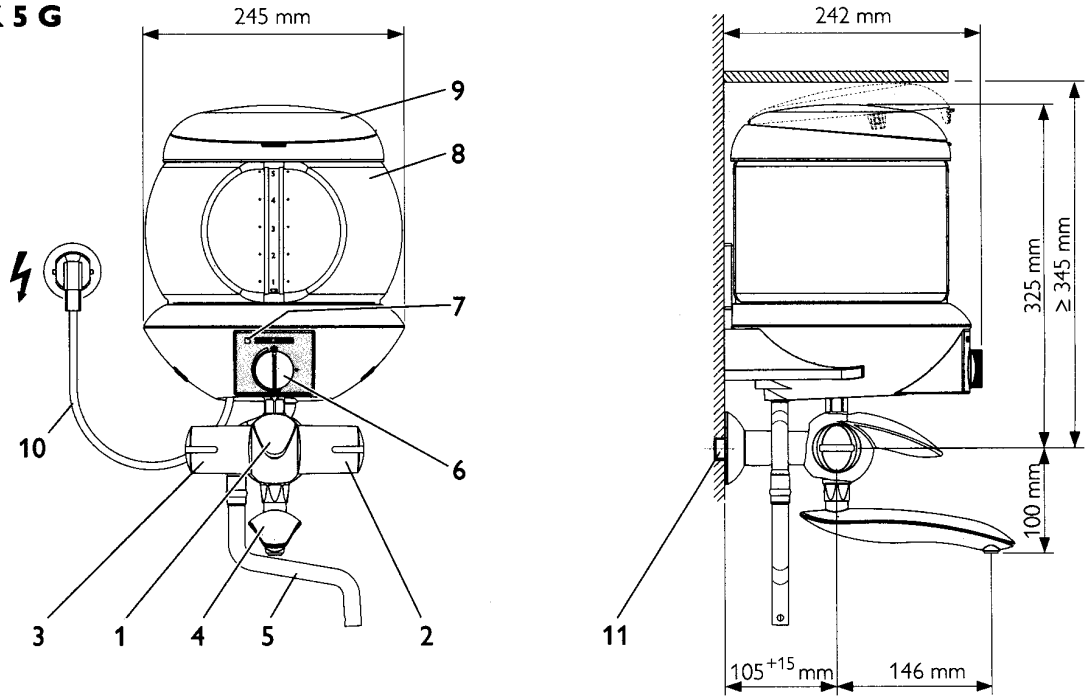

B

EBK 5 GA

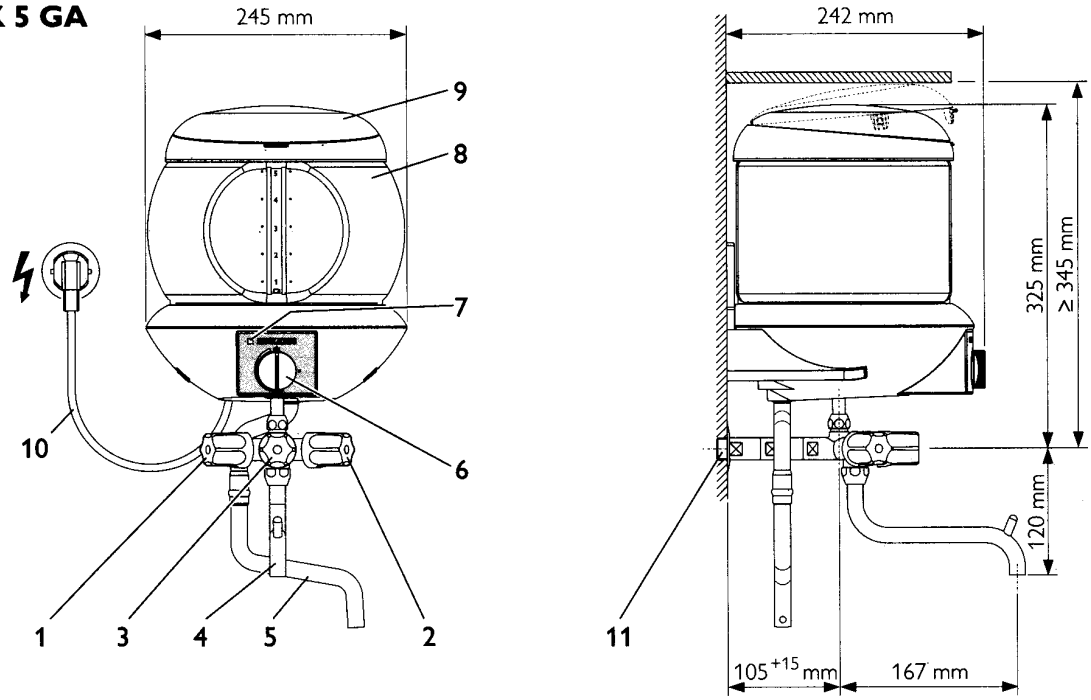

C

EBK 5 G, EBK 5 GA

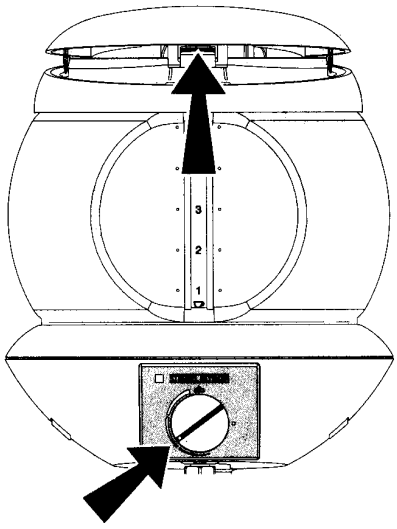

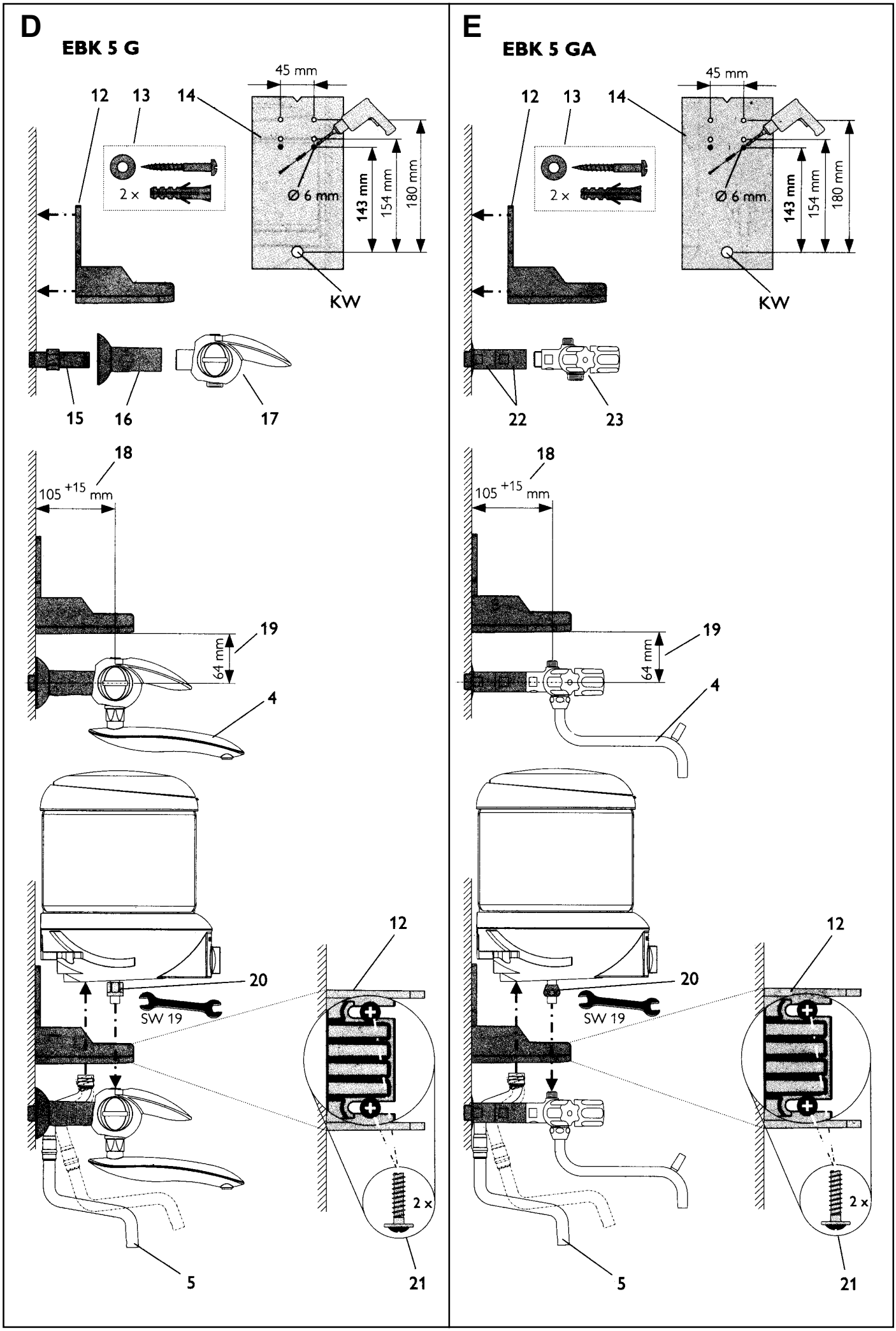
D
EBK 5 G
45 mm
12
13
14
2 x
Ø 6 mm
143 mm
154 mm
180 mm
KW
15
16
17
18
105 +15 mm
19
64 mm
4
20
SW 19
12
2 x
5
21
E
EBK 5 GA
45 mm
12
13
14
2 x
Ø 6 mm
143 mm
154 mm
180 mm
KW
22
23
18
105 +15 mm
19
64 mm
4
20
SW 19
12
2 x
5
21

F EBK 5 G

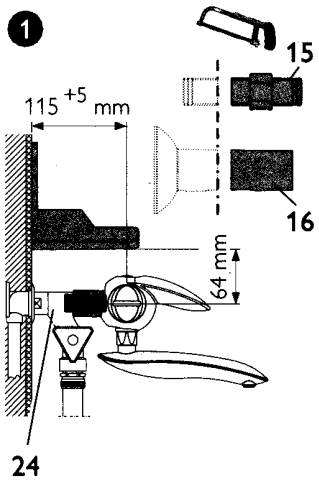

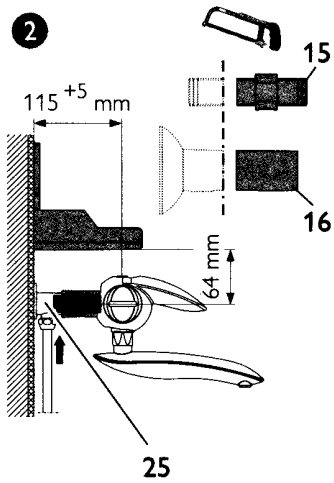

G EBK 5 GA

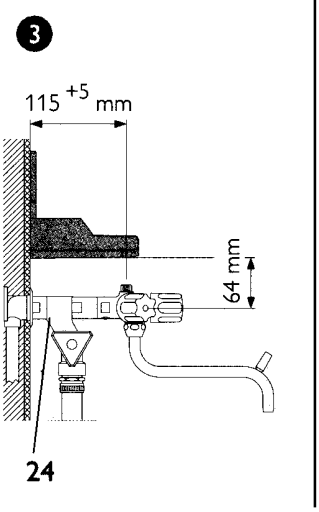

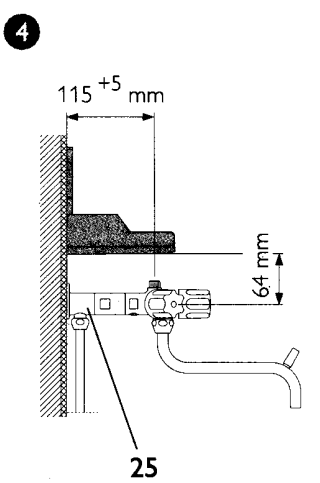

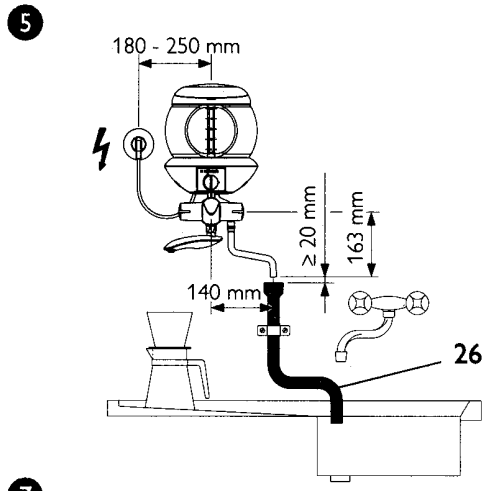

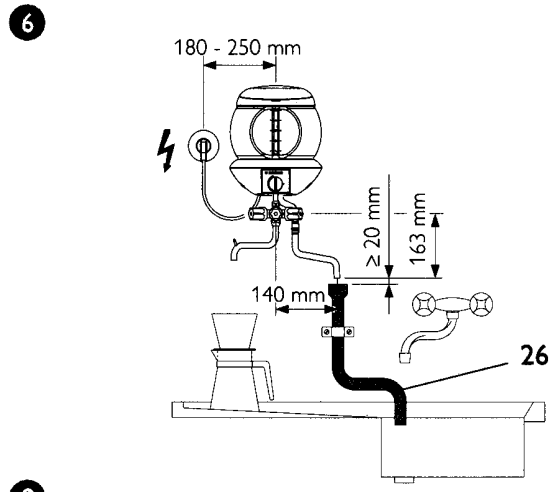

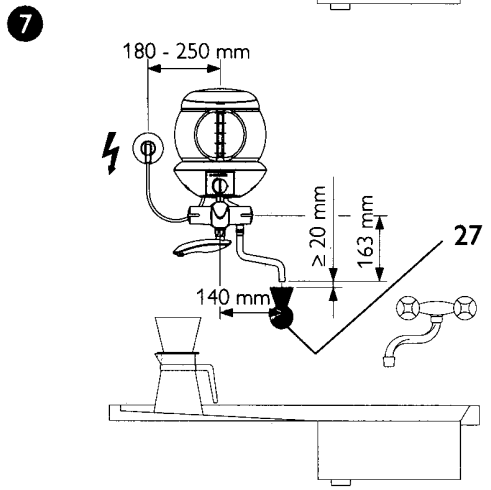

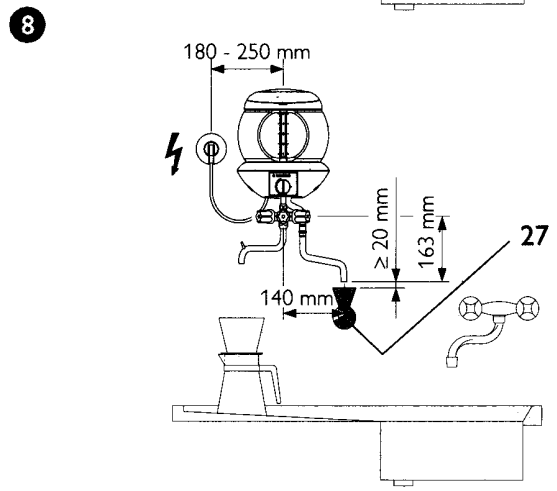

H EBK 5 G, EBK 5 GA

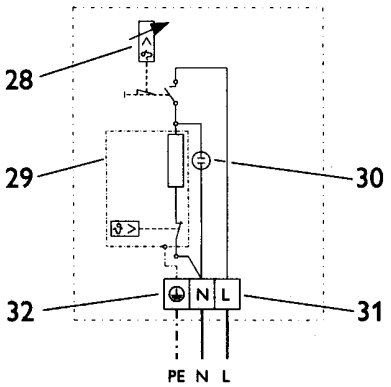
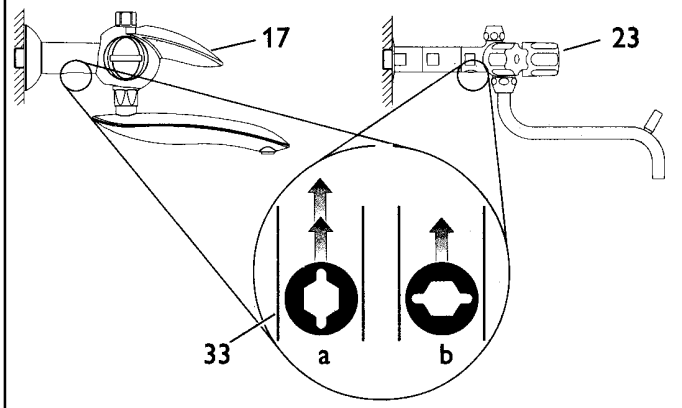
I EBK 5 G, EBK 5 GA